Mont Blanc®

Xplore RoofBar Foot Unit 7505

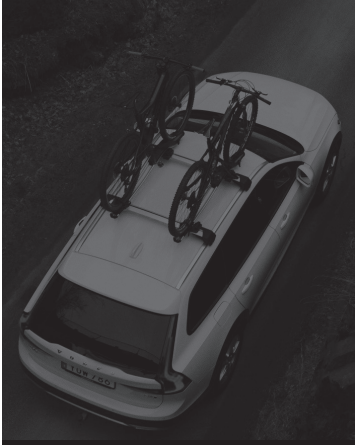

DE	Montageanleitung
EN	Fitting instructions
SE	Monteringsanvisning
FR	Instructions de montage
RU	Инструкция по сборке
PT	Instruções de montagem
FI	Asennusohjet
NL	Montagevoorschrift
ES	Instrucciones de montaje
IT	Istruzioni per componenti
PL	Instrukcja montażu

AUDI	
A4 All Road	2015-
A4 Avant	2015-
A5 Avant	2024-
A6 All Road	2012-
A6/S6 Avant	2011-
E-tron	2019-
E-tron Q4	2021-
Q3	2011-
Q5	2017-
BMW	
5-series Touring	2010-
BYD	
Atto 3	2022-
Seal U	2024-
Tang	2018-
Yuan Plus	2022-
CUPRA	
Formentor	2021-
Leon ST	2020-
Terramar	2024-
FORD	
Focus III SW	2011-2018
Kuga III	2020-
HONDA	
CRV	2018-
HYUNDAI	
Santa Fe	2019-
Tucson	2021-
KIA	
EV3	2024-
MERCEDES-BENZ	
C-class estate	2014-
GLA	2014-
MERCEDES-BENZ	
GLC	2015-
E-class estate	2016-
EQA	2021-
NISSAN	
Qashqai II	2014-2021
PEUGEOT	
508 SW II	2019-

MINI	
Aceman	2024-
PORSCHE	
Macan	2014-
Cayenne	2018-
RENAULT	
Koleos II	2017-
SEAT	
Alhambra II	2010-2020
Leon ST	2014-
SKODA	
Elroq	2025-
Kamiq	2019-
Karoq	2017-
Kodiaq	2024-
ENYAQ IV	2021-
Octavia IV Combi	2020-
Superb Combi IV	2024-
SUZUKI	
Swace	2021-
S-cross	2022-
TOYOTA	
Auris Touring Sport	2013-2018
Corolla Touring S.	2019-
Yaris Cross	2021-
VOLKSWAGEN	
Sharan II	2010-2015
TAYRON	2024-
Golf Sportsvan	2014-2018
Golf VII SW/Variant	2013-2017
Golf VIII SW/Variant	2020-
ID7 Tourer	2024-
Passat Alltrack	2015-2023
Passat B8 SW	2015-2023
Passat B9 SW	2024-
Touran III	2015-
Tiguan ALLSPACE	2017-
Tiguan II	2016-2023
Tiguan III	2024-
T-roc	2017-
ID4	2021-
VOLVO	
V60	2010-
V60 Cross Country	2015-
V90	2016-
V90 Cross country	2017-
XC40	2018-
XC60 II	2017-
XC90 II	2015-

DE **WICHTIG:**
- Vor Erstgebrauch lesen.
- Montage nur nach dieser Vorlage durchführen.
- Vorlage im Fahrzeug mitführen.
- Geltende Rechte und Vorschriften müssen verfolgt werden bezüglich Verwendungsweise für Lastenträger und Zubehöre.
- Vor der Montage und Anwendung des Produkts, diese Montageanleitung sehr genau durchlesen. Bei eventuellen Unklarheiten bitte setzen Sie sich mit Ihrem Händler in Verbindung.

EN **WARNING !**
- Read these instructions carefully before using the product for the first time.
- Assemble and fit the product using these instructions only.
- Keep instructions in car.
- Be sure to follow the national rules and legislations in force regarding method of application of load carrier and accessories.
- Do not assemble or use this product unless you have understood the fitting instruction. If you have any questions, please contact your local dealer for further information.

SE **VARNING !**
- Läs igenom anvisningen noggrant innan produkten tas i bruk.
- Montera endast enligt denna beskrivning.
- Monteringsanvisningen skall medföras i bilen.
- Gällande nationella lagkrav och föreskrifter skall följas vad avser användningssätt för lasthållare och tillbehör.
- Montera och använd inte produkten förrän du har förstått monteringsanvisningen. Vid eventuella oklarheter, kontakta återförsäljaren.

FR **IMPORTANT:**
- A lire soigneusement avant la première utilisation
- Pour le montage, se conformer strictement aux présentes instructions
- Les instructions doivent nécessairement se trouver dans le véhicule
- Les arrêtés et lois nationaux en vigueur doivent être suivis lors de l'emploi du porte-bagages et de ses accessoires
- Ne pas assembler et ne pas utiliser le produit avant de lire les instructions de montage. Prendre contact avec le fournisseur lors de problèmes éventuels.

FI **TÄRKEÄÄ:**
- Luettava ennen ensimmäistä käyttöönottoa.
- Asennus vain tämän ohjeen mukaan.
- Pidettävä mukana ajoneuvossa.
- Taakkatelineiden ja niiden lisätarvikkeiden käyttöä koskevia kansallisia lakeja ja muita säännöksiä on aina noudatettava.
- Älä asenna äläkä käytä tuotetta ennen kuin olet ymmärtänyt asennusohjeet. Ota yhteys jälleenmyyjään epäselvissä tapauksissa.

NL **BELANGRIJK:**
- Voor gebruik goed doorlezen.
- Montage alleen volgens dit voorbeeld uitvoeren.
- Montagevoorschrift in de auto bewaren.
- Wettelijke regels en voorschriften ten aanzien van gebruik van allesdragers en accessoires moeten in acht worden genomen.
- Dit produkt niet monteren en gebruiken voordat het montagevoorschrift geheel duidelijk is. Wend U met eventuele vragen tot de plaatselijke dealer.

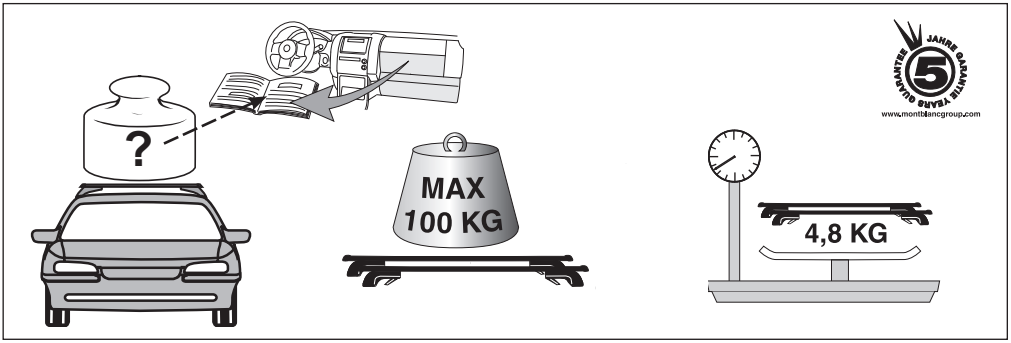

ES IMPORTANTE:
- Leer antes del primer uso.
- Realizar el montaje unicamente conforme a estas instrucciones.
- Llevar las instrucciones en el vehículo.
- Reglas nacionales exigidas e instrucciones vigentes tienen que ser cumplidas al respecto del modo de uso de carga equipajes y accesories.
- No monte o utilice este producto hasta que haya comprendido las instrucciones de montaje. Si tiene alguna pregunta, por favor pongase en contacto con su distribuidor para más información.

IT INFORMAZIONI:
- Leggere accuratamente le istruzioni prima di usare il prodotto per la prima volta
- Adattare la ruota seguendo solo queste istruzioni .
- Tenere le istruzioni in auto
- Assicurarsi di seguire le norme nazionali e le leggi in vigore riguardanti il metodo di applicazione del portapacchi e accessori
- Non assemblare o usare questo prodotto salvo aver capito le istruzioni per l'uso. Per qualsiasi domanda, contattare il rivenditore locale per ulteriori.

RU **Предупреждение!**
- Внимательно прочитайте инструкцию перед использованием продукта в первый раз
- Установите багажную систему, только используя инструкцию
- Держите инструкцию в машине
- Удостоверьтесь, что способ применения багажной системы и аксессуаров не противоречит Законодательству РФ
- Не собирайте и не используйте продукт, пока вы не поймете инструкцию по установке. Если в процессе установке у Вас возникли вопросы, свяжитесь с Вашим продавцом для получения необходимой информации.

PL **Ważne:**
- Przed pierwszym użyciem przeczytać.
- Montaż przeprowadzić zgodnie z niniejszą instrukcją.
- Instrukcję należy umieścić w samochodzie.
- Należy stosować się do obowiązujących przepisów dotyczących sposobu korzystania z bagażników i wyposażenia.
- Przed zamontowaniem i użyciem niniejszego produktu należy bardzo dokładnie przeczytać niniejszą instrukcję montażu. W przypadku niejasności należy porozumieć się ze sprzedawcą.

PT **Atenção:**
- Ler antes de utilizar
- Realizar a montagem conforme estas indicações
- Recomendamos manter estas instruções no seu automóvel
- Cumprir as regras nacionais e respectiva legislação a respeito do modo de utilização de carga e acessórios
- Não montar ou utilizar este produto sem ter compreendido e entendido as instruções de montagem. Se tive alguma questão queira por favor entrar em contacto com o distribuidor nacional.

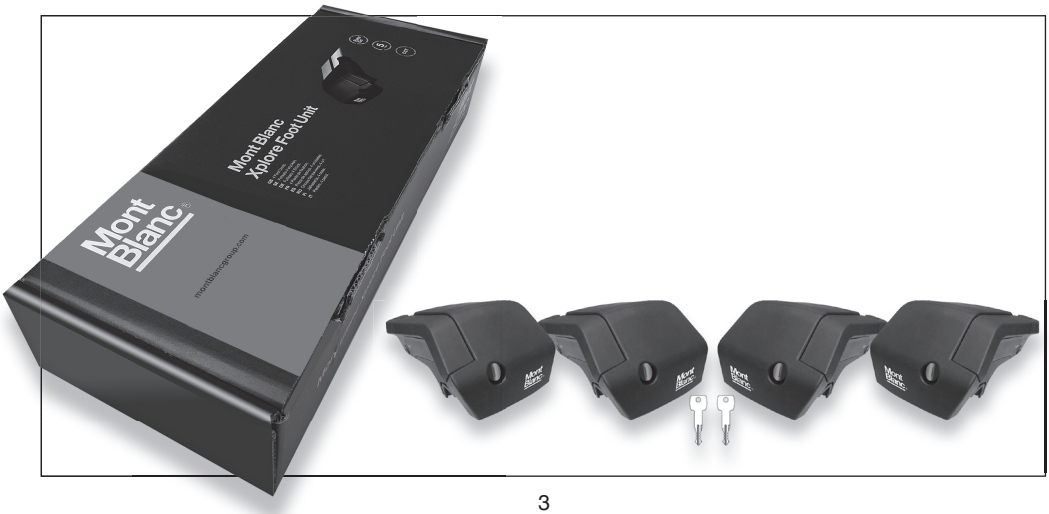

1

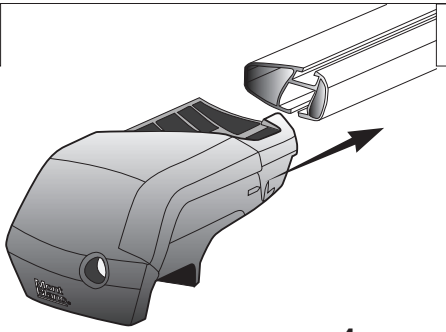

x4

2

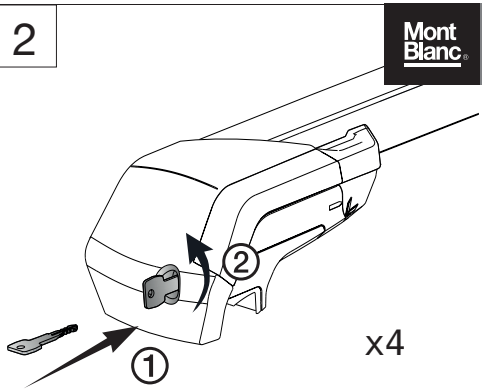

x4

3

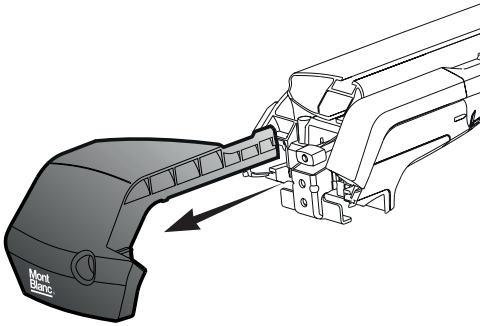

x4

4

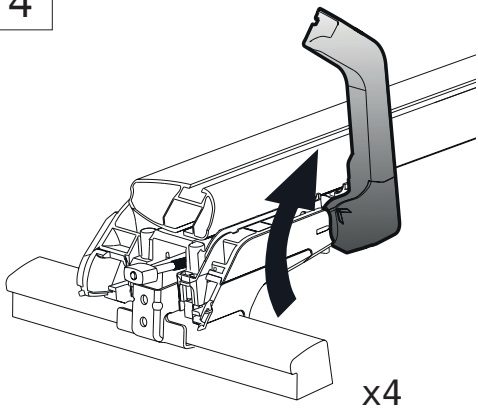

x4

5

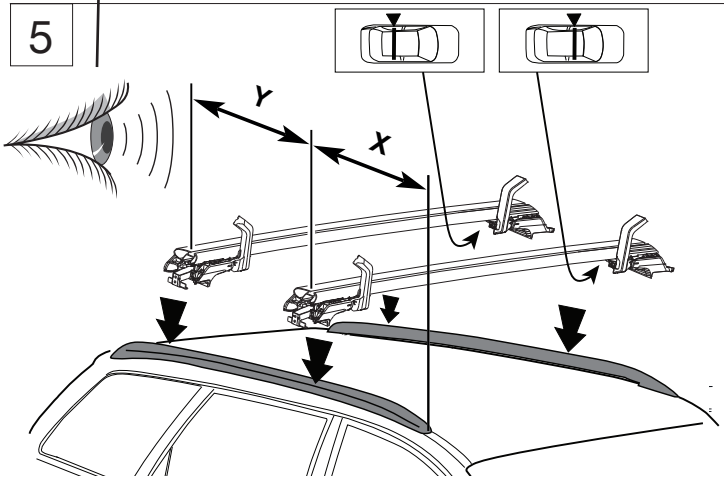

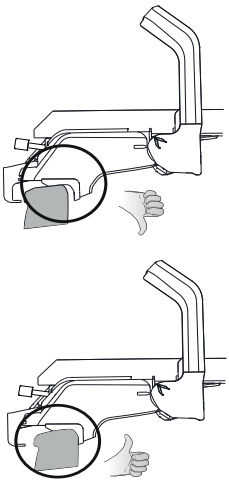

Mont Blanc Xplore RoofBar Foot Unit 7505

AUDI			
A4 All Road	2015-	38	70
A4 Avant	2015-	34.5	70
A5 Avant	2024-	30	70
A6 All Road	2012-2018	39	70
A6 All Road	2019-	34	80
A6/S6 Avant	2011-2018	29	70
A6/S6 Avant	2019-	29	70
E-tron	2019-	46	76
E-tron Q4	2021-	26	67
Q3	2011-2018	30	70
Q3	2018-	36	70
Q5 II	2017-	40.5	70
Q5 III	2024-	38	73
BMW			
5-series Touring	2010-2017	41.5	70
5-series Touring	2017-	53	70
BYD			
Atto 3	2022-	54	70
Seal U	2024-	32	70
Tang	2018-	61	72
Yuan Plus	2022-	54	70
CUPRA			
Formentor	2021-	48	70
Leon ST	2020-	35	70
Terramar	2024-	30	70
FORD			
Focus III SW	2011-2018	53	70
Kuga III	2020-	56	70
HONDA			
CRV	2018-	77	67
HYUNDAI			
Santa Fe	2019-	59	70
Tucson	2021-	59	70
KIA			
EV3	2024-	54	70
MERCEDES-BENZ			
C-class estate	2014-2021	56.5	70
C-class estate	2021-	45	75
GLA	2014-2020	45	70
GLA	2021-	50	70
GLC	2015-	51	70
E-class estate	2016-	57	70
EQA	2021-	50	70
NISSAN			
Qashqai II	2014-2021	45	70
PEUGEOT			
508 SW II	2019-	35	84

MINI			
Aceman	2024-	37	70
PORSCHE			
Macan	2014-	41	70
Cayenne	2018-	36	70
RENAULT			
Koleos II	2017-	56	70
SEAT			
Alhambra II	2010-2020	54	70
Leon ST	2014-	35	70
SKODA			
Elroq	2025-	40	70
ENYAQ IV	2021-	50	70
Kamiq	2019-	45	70
Karoq	2017-	51.5	70
Kodiaq	2024-	48	70
Octavia IV Combi	2020-	49	70
Superb Combi IV	2024-	49	70
SUZUKI			
Swace	2021-	51	80
S-cross	2022-	42	70
TOYOTA			
Auris Touring Sport	2013-2018	57.5	80
Corolla Touring S.	2019-	51	80
Yaris Cross	2021-	34	70
VOLKSWAGEN			
Golf Sportsvan	2014-2018	50	70
Golf VII SW/Variant	2013-2019	48	70
Golf VIII SW/Variant	2020-	45	75
ID4	2021-	38	85
ID7 Tourer	2024-	48	70
Passat Alltrack	2015-2023	30	70
Passat B8 SW	2015-2023	30	70
Passat B9 SW	2024-	49	70
Sharan II	2010-2015	47	70
TAYRON	2024-	47	70
Tiguan ALLSPACE	2017-	42	70
Tiguan II	2016-2023	42	70
Tiguan III	2024-	49	70
Touran III	2015-	44	78
T-roc	2017-	35	70
VOLVO			
V60	2010-2018	48	70
V60	2018-	48	70
V60 Cross Country	2015-2018	60	70
V60 Cross Country	2019-	60	70
V90	2016-	62	70
V90 Cross country	2017-	62	70
XC40	2018-	57	70
XC60 II	2017-	38	70
XC90 II	2015-	62	70

6

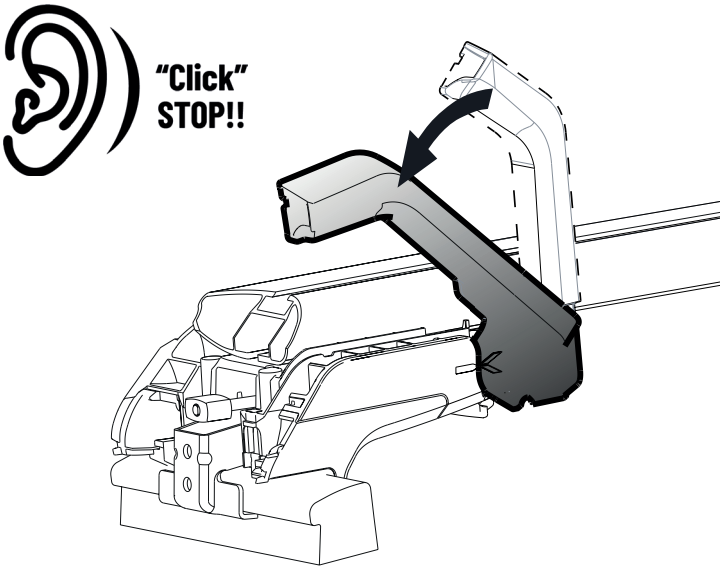

7

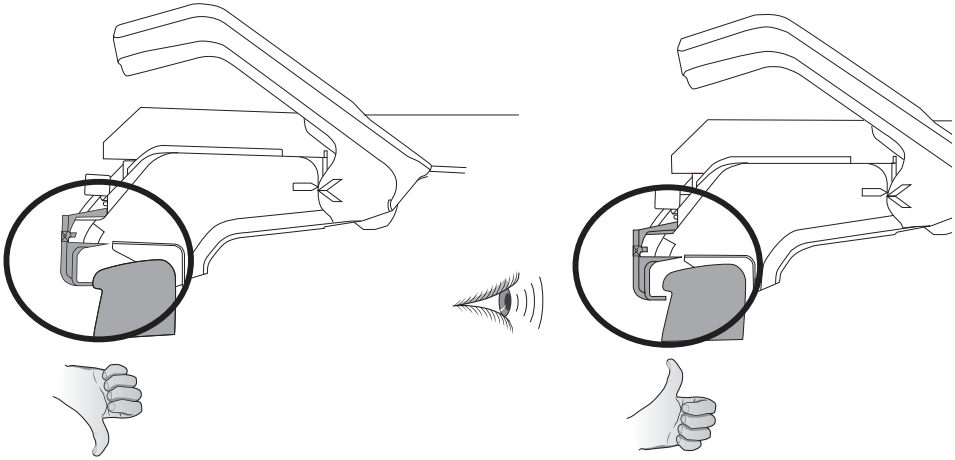

8

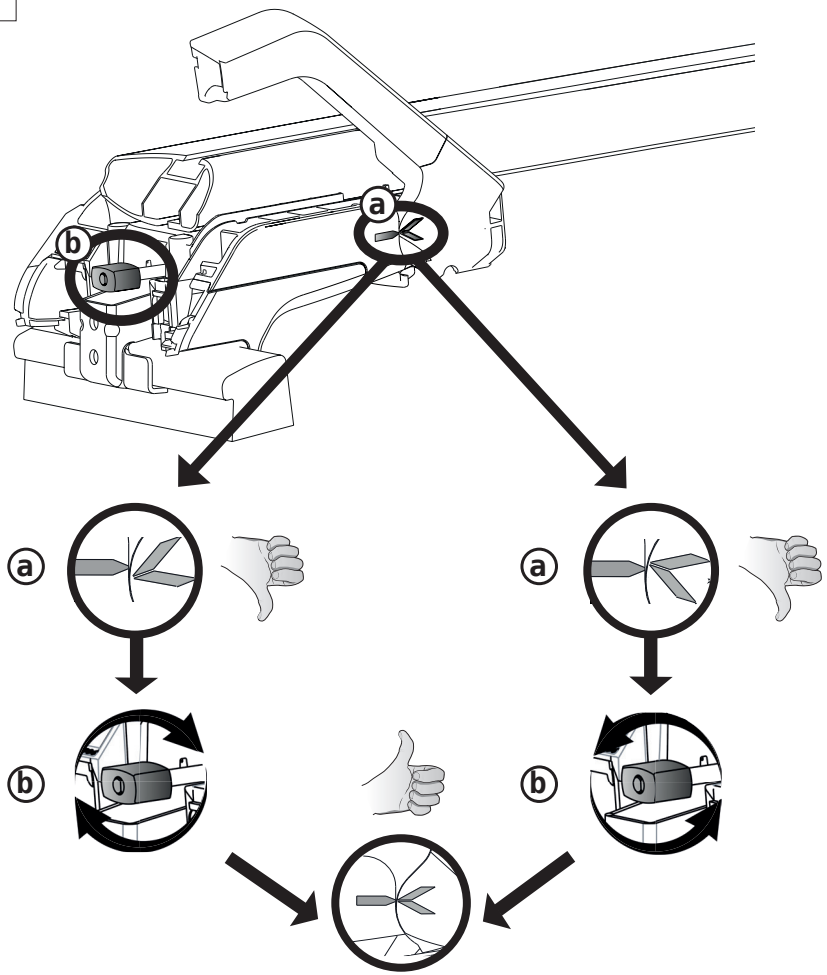

9

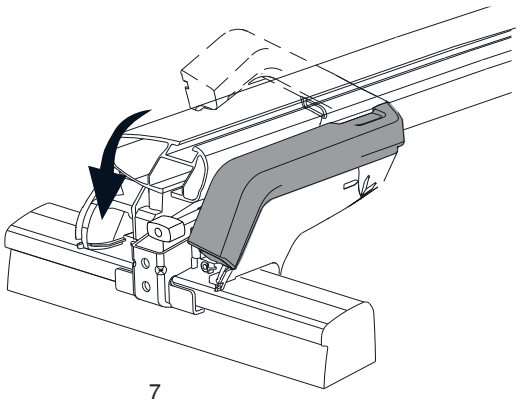

10

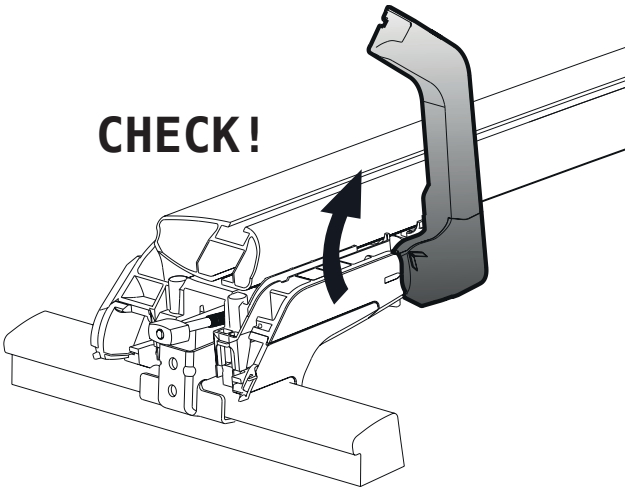

11

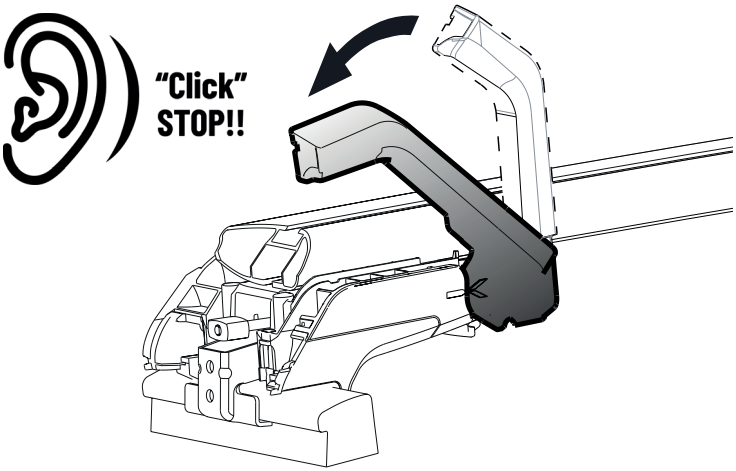

12

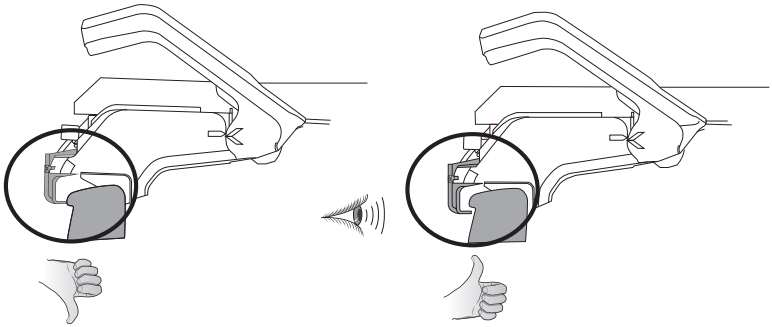

13

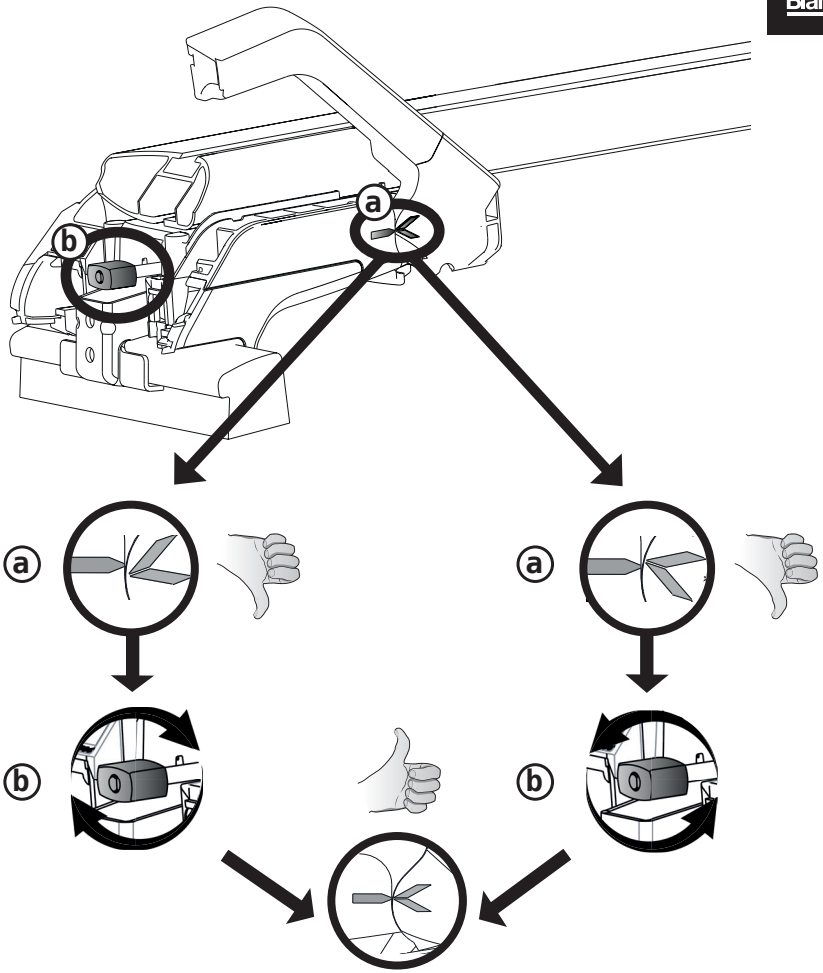

14

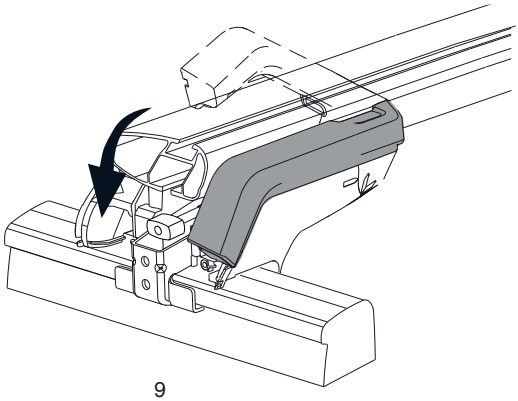

15

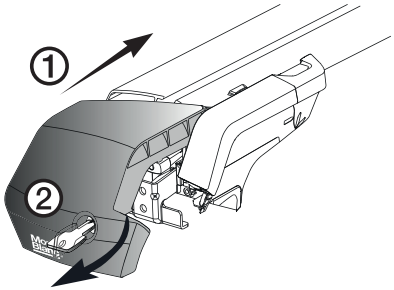

16

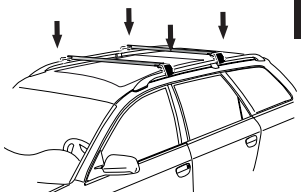

6 → 15 x4

17

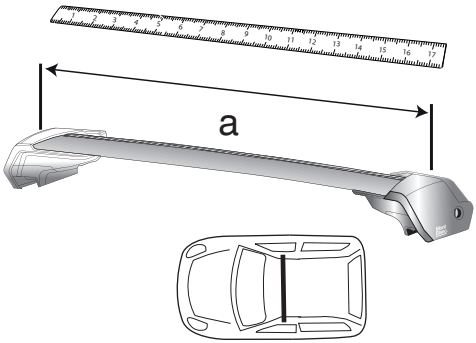

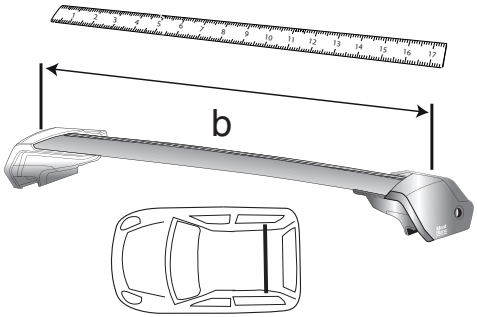

18

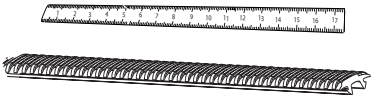

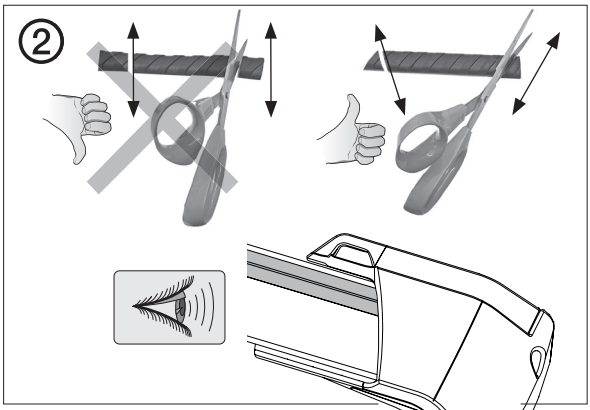

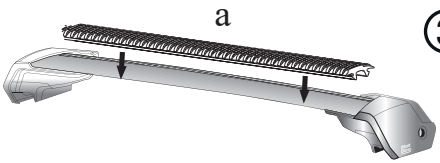

③

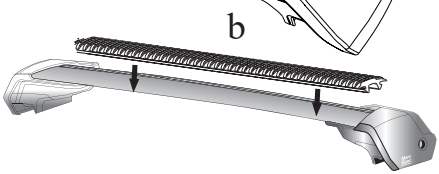

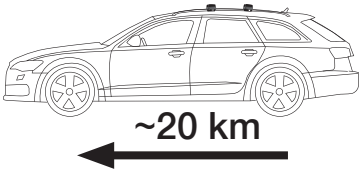

CHECK!

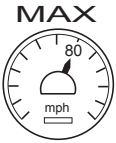

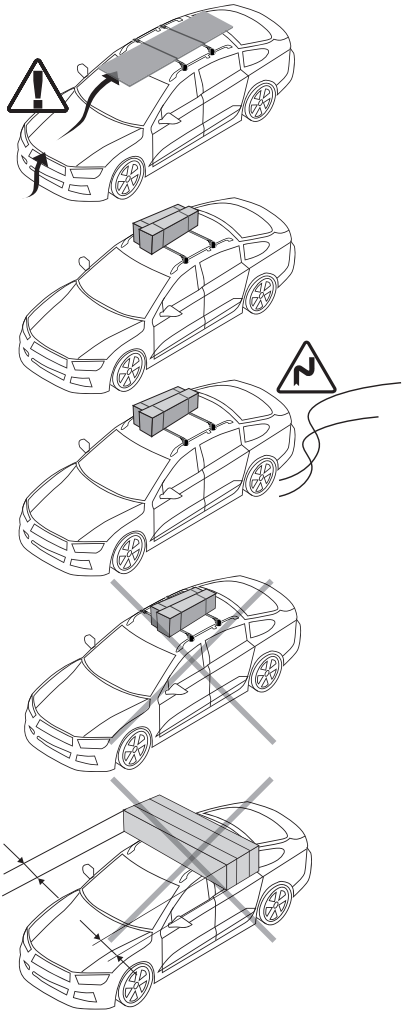

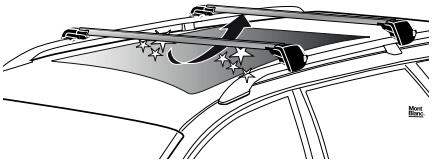

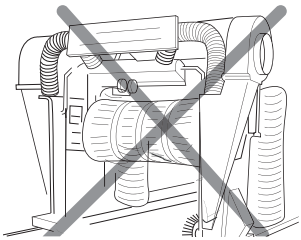

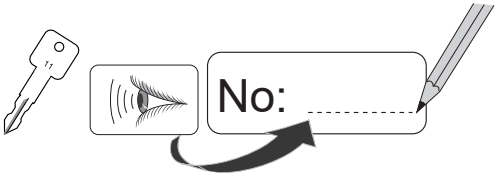

Sweden:
Mont Blanc Industri AB
Phone +46 33 222700

France:
Mont Blanc France SAS
Phone +33 2 99211270

www.montblancgroup.com

150428-11