MONT BLANC®

MADE IN SWEDEN

Komplettierung
Appendix
Tillägg

FK 95

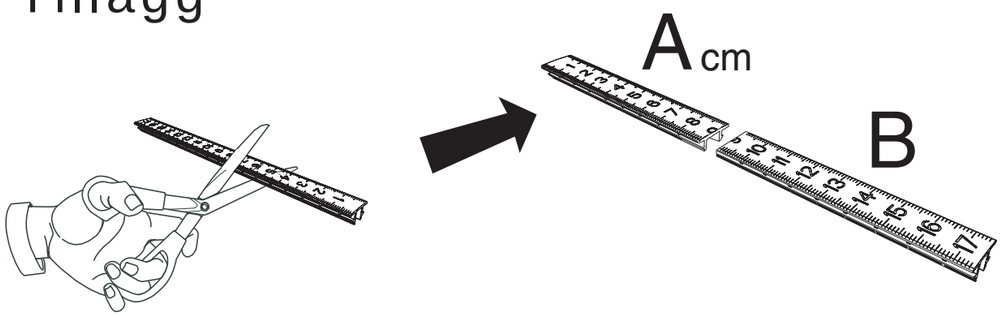

A Distance spacer / B slot cover
A Distanz / B Schlitzschutz

Breiteneinstellung für Ihr Fahrzeug Width settings for your vehicle					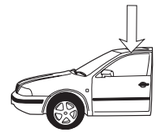 Spacer/Distanzen A Front/Vorne	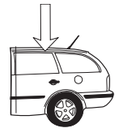 Spacer/Distanzen A Rear/Hinten
AUDI	A3	3D,T	05/03-	→	4,7	1,6

A cm

0409-151395-1

Phone. +46 33 222700
Fax. +46 33 270882
Email. info@montblanc.se
Webpage. www.montblanc.se

World Class Carrier Systems
JAC MONT BLANC®

Phone. +46 33 222700
Fax. +46 33 270882
Email. info@montblanc.se
Webpage. www.montblanc.se

Deutschland
Servicehotline:02234/95 99 121

World Class Carrier Systems
JAC MONT BLANC®

Montageabstand auf Ihrem Autodach (Siehe Liste)
Roof rack positions on the roof for your vehicle (see list)

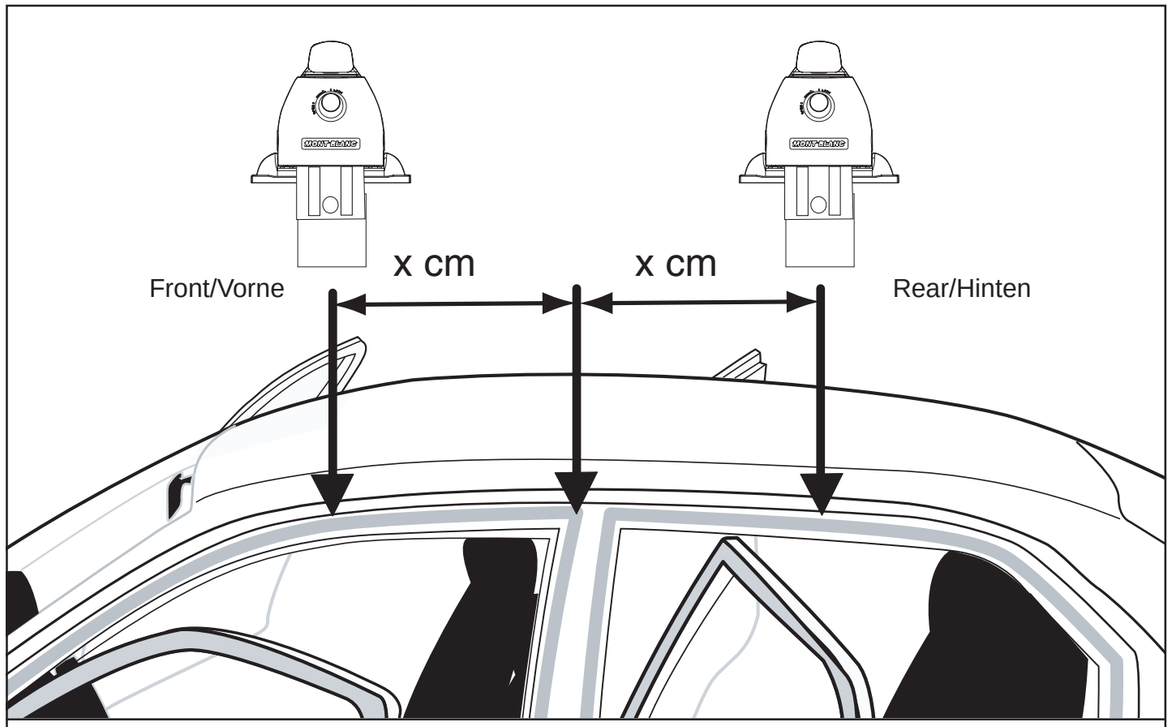

				Distance/Abstand Front/Vorne	Distance/Abstand Rear/Hinten
AUDI	A3	3D,T	05/03-	40	34
				cm	cm

Special vehicle information
Info für spezielle Fahrzeug

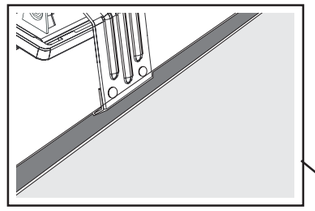

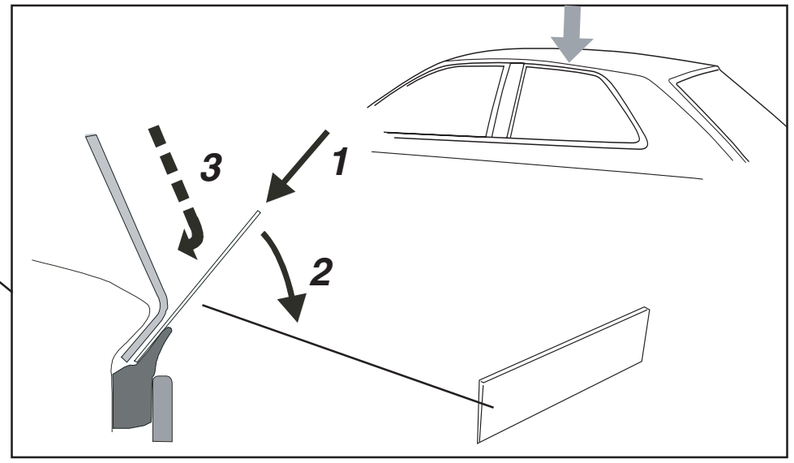
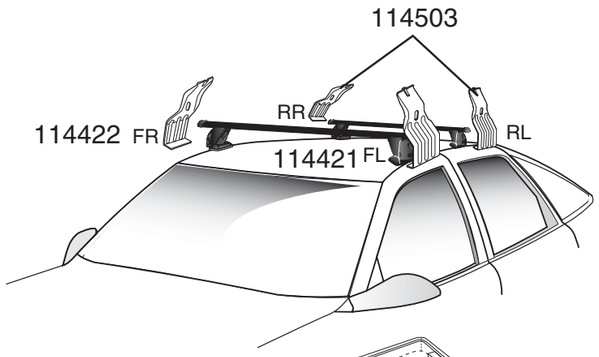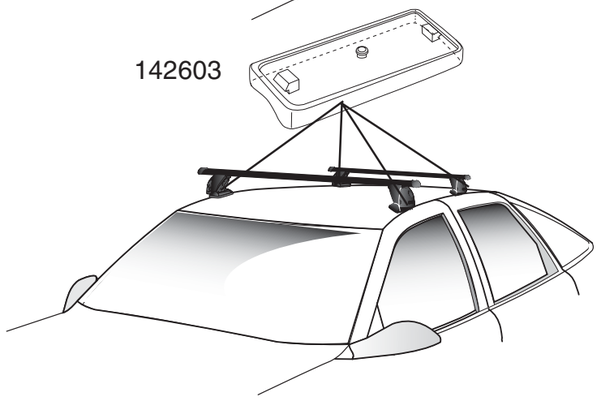
Audi A3 3D,T 05/03-