Phone. +46 33 222700
Fax. +46 33 270882
Email. info@montblanc.se
Webpage. www.montblanc.se

0504-151362-1

World Class Carrier Systems
JAC MONT BLANC®

MONT BLANC®

MADE IN SWEDEN

Komplettierung
Appendix
Tillägg

FK 62

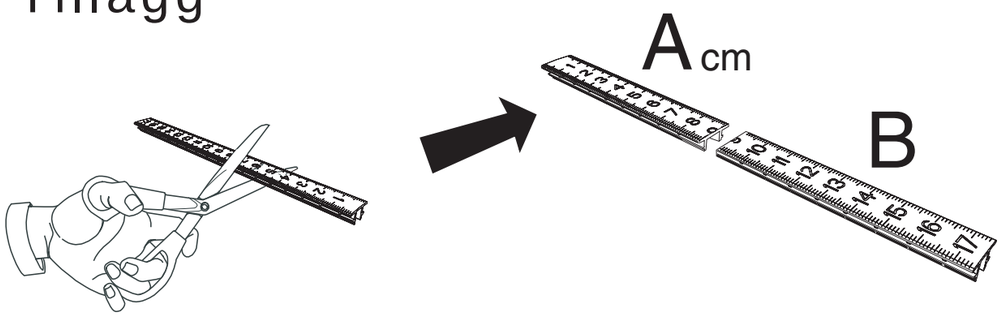

A Distance spacer / B slot cover
A Distanz / B Schlitzschutz

Breiteneinstellung für Ihr Fahrzeug Width settings for your vehicle				Spacer/Distanzen A Front/Vorne	Spacer/Distanzen A Rear/Hinten
MERCEDES	C-klass	4D,T	00-	5,2	3,0

A cm

Phone. +46 33 222700
Fax. +46 33 270882
Email. info@montblanc.se
Webpage. www.montblanc.se

Deutschland
Servicehotline:02234/95 99 121

World Class Carrier Systems
JAC MONT BLANC®

Montageabstand auf Ihrem Autodach (Siehe Liste)
Roof rack positions on the roof for your vehicle (see list)

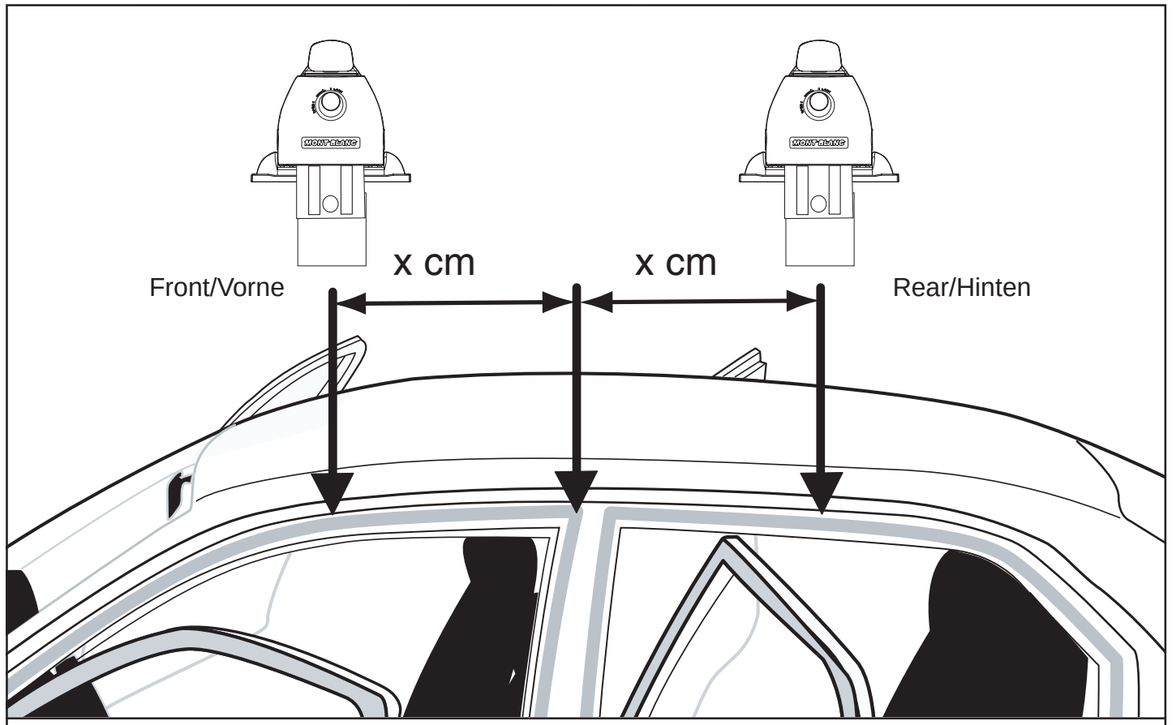

			Distance/Abstand Front/Vorne	Distance/Abstand Rear/Hinten
MERCEDES C-klass	4D,T	98-	➡ 33	30
			cm	cm

Special vehicle information
Info für spezielle Fahrzeug
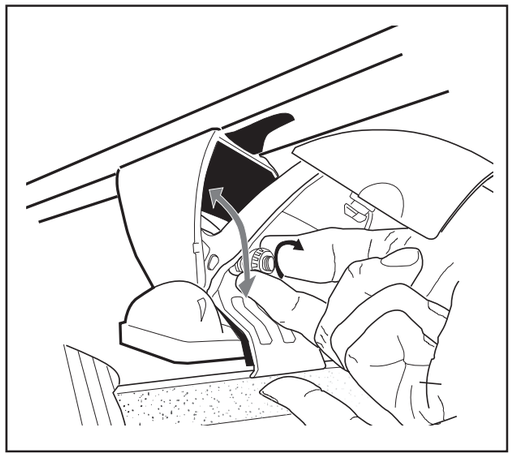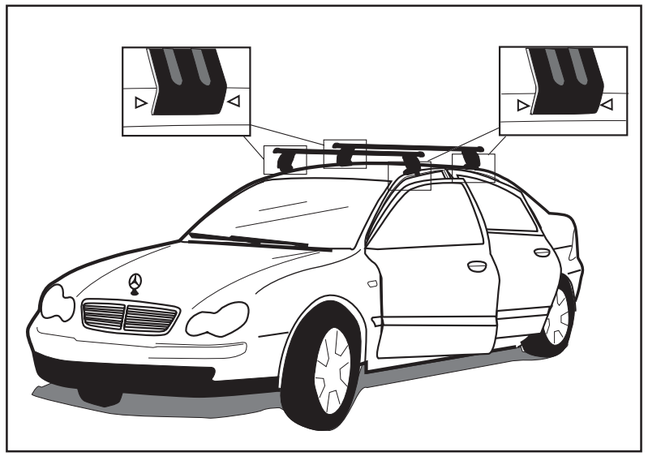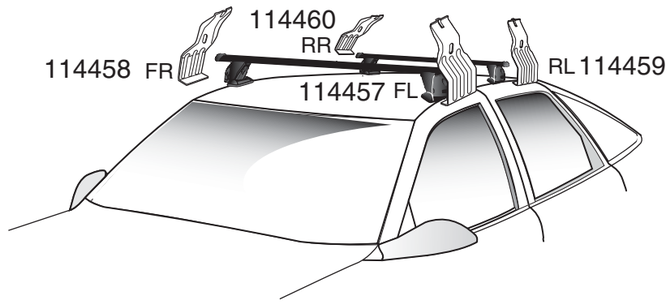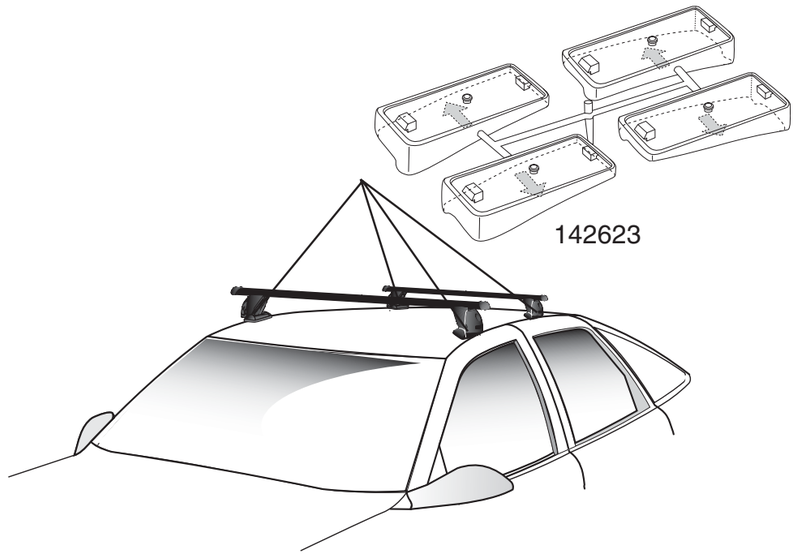
Mercedes C-klass 4D,T