7

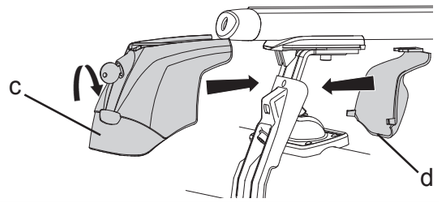

x 4

8

PEUGEOT 208 12➔

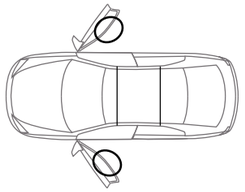

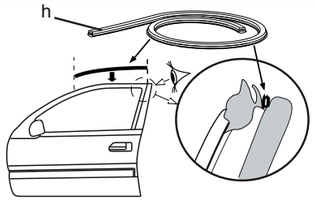

x 2

VOLKSWAGEN GOLFVII 10/12➔

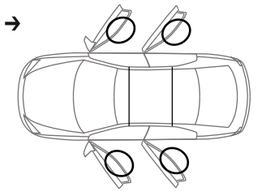

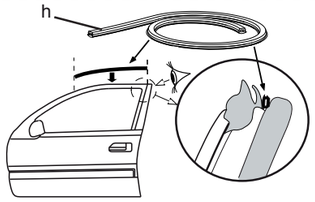

x 4

9

EN For the guarantee to be valid/applicable, the adhesive must be attached under one of the roof bars
FR Pour que la garantie puisse s'appliquer, l'adhésif doit être impérativement collé sous l'une des barres
ES Para mantener la garantia, es necesario mantener el precinto derecho pegado bajo de una de las barras
DE Damit die Garantie gültig wird, muß das Klebeband zwingend unter einen des Dachträgers angebracht werden
IT La garanzia è valida solo se l'adesivo è stato applicato sotto una delle barre
NL Opdat de waarborg zou gelden is het imperatief van de zelfklever op één dragers te kleven
PT Para que a garantia possa ser aplicável, o adesivo de e ser colado por baixo de uma das barras
PL Aby zachować gwarancję, należy nakleić naklejkę pod jedną z belek
HU A garancia érvényességéhez, a matricát az egyik rúd aljára fel kell regasztani
NO For at garantien skal gjelde, må etiketten festes på undersiden av en av takbøylene
RO Pentru ca garanţia să poată fi aplicată, adezivul trebuie să fie imperativ lipit sub una din bare
ET Garantii kehtimiseks peab kleebis olema kinnitatud ühe katuseraami alla
LT Kad garantija galiotų, lipdukas turi būti pritvirtintas po vienu iš stogo skersinių
SE För att garantin skall gälla måste etiketten fästas på undersidan av en av takbågarna
BG За да бъде валидна гаранцията / е приложимо, лепилото трябва да бъдат приложени по един от баровете на багажник.
LV Garantinin geçerli / uygun olabilmesi için, yapışkan çatı raf çubuklardan birini altında eklenmelidir.
FI Takuu on voimassa vain, jos aetiketti kiinnitetään yhden kattokaareen alapuolelle
GR Για να έχει ισχύ η εγγύηση, το σημείο πρόσδεσης πρέπει να είναι βρίσκεται οπωσδήποτε κάτω από μια από τις μπάρες της σχάρας.
DK For at garantien skal være gældende, skal klæbemidlet være påført under en af tagbøjlens tremmer

i

MONT BLANC France
35417 SAINT-MALO CEDEX
France
Type : BARRE DE TOIT / ROOF RACK
Modèl : **MB RoofBar AMC 5022**
Max Load : **75 KG** **Pxxxxxxxx**
OF: xxxxxx
245 022 A13-1

EN Appropriate for the listed vehicles - FR Les barres de toit ne doivent pas être utilisées sur des véhicules autres que spécifiés - ES Válido para la lista adjunta de vehículos - DE Passend für die gelisteten - IT Appropriare per veicolo NL Geschikt voor voertuig - PT Apropriado aos seguintes veículos - PL Pasuje do samochodów HU Megfelelő gépjármű - NO Produktet er kun beregnet for angitte kjøretøy - RO Convenabil pentru vehicul - ET Sobib loetletud sõidukitele LT Tinka nurodytiems transporto priemonėms - SE Produkten är endast avsedd för angivna fordon - BG Релсите за багажник на покрива не трябва да се използват при автомобили, различни от посочените - LV Piemērots norādītajiem transportlīdzekļiem - FI Tuote on tarkoitettu vain ilmoitetuille ajoneuvoille - GR Για το οχημα - DK Egnet til køretøjer

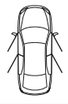

					1	2	X	Y
DACIA								
SANDERO	5❑	21 ->	60	49+	44	36	240	480
PEUGEOT								
208 (13)	3❑	12 ->09/19	60	49+	35	28	465	220
SEAT								
IBIZA	5❑	06/17 ->	60	49+	41	25	240	450
LEON (III)(13)	5❑	13 ->02/20	75	49+	44	28	270	430
VOLKSWAGEN								
GOLF VII	5❑	10/12 ->	75	49+	42	30	320	375
GOLF VIII	5❑	20 ->	75	49+	43	29	320	370

❑ = Doors / Portes / Puertas / Türen / Porte / Deurs / Portas / Drzwi / Ajtók / Dører / Uşi / Uksed / Durys / Dörrar / врати / Durvis / Ovet / πόρτες / Døre

(13) Except glass roof / Sauf toit en verre / Excepto techo en vidrio / Außer Glasdach / Tranne tetto di vetro / Behalve glazen dak / Excepto tejadilho de vidro / Z wyłączeniem szklanego dachu / Kivéve az üvegtetőket / Ikke glasstak / Cu excepţia acoperişurilor din sticla / Välja arvatud klaaskatus / Išskyrus stiklinį stogą / Ej glastak / За изключением стеклянной крыши / Izņemot stikla jumtu / Ei lasikattoa / Εκτός από γυάλινη οροφή / Med undtagelse af glastag

MB RoofBars AMC KIT

FIX POINT FOOT 5022

JAHRE GARANTIE YEARS GUARANTEE 5

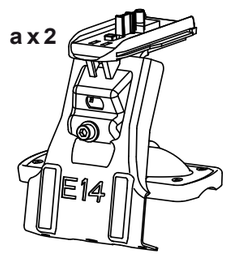

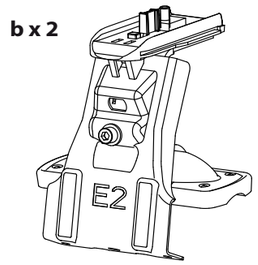

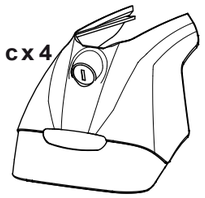

480 mm / 19 inch

S69

f x 2 ø6 x 12

MONT BLANC France
35417 SAINT-MALO CEDEX
France
Type : BARRE DE TOIT / ROOF RACK
Modèl : **MB RoofBar AMC 5022**
Max Load : **75 KG** **Pxxxxxxxx**
OF: xxxxxx
245 022 A13-1

i x 1

Pour en savoir plus :
www.quefairedemesdechets.fr

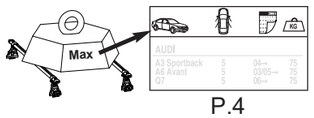

P.4

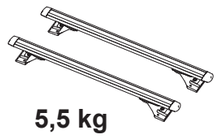

5,5 kg

Mont Blanc France
24-30 Rue Claude Bernard - C.S. 61768
35417 Saint Malo Cédex - France
Office : +33 (0)2 99 21 12 70
Fax : +33 (0)2 99 21 12 71
www.montblancgroup.com

Réf.Imp.: 057897/A25 -2

EN Keep these instructions for future use.
FR Garder cette notice pour les utilisations futures.
ES Guardar este manual para futuras utilizaciones.
DE Die Anleitung zur späteren Benutzung aufbewahren.
IT Conservare queste istruzioni per ogni ulteriore consultazione.
NL Bewaar deze gebruiksaanwijzing voor toekomstige raadpleging.
PT Guardar este manual para as utilizações futuras.
PL Zachować instrukcję w przypadku użytkowania w przyszłości.
HU Őrizze meg ezt a használati utasítást későbbi felhasználás céljából.
NO Behold denne informasjonen for fremtidig bruk.
RO Păstraţi instrucţiunile pentru consultarea lor ulterioară.
ET Hoidke neid juhiseid edaspidiseks kasutamiseks.
LT Laikykite šias instrukcijas būsimam naudojimui.
SE Behåll denna information för framtida bruk.
BG Запазете настоящата бележка за бъдещи справки.
LV Saglabājiet šīs instrukcijas turpmākai lietošanai.
FI Säilytä tämä tieto tulevaa käyttöä varten.
GR Φυλάξτε αυτό το εγχειρίδιο οδηγιών για μελλοντικές χρήσεις.
DK Gem denne vejledning til senere brug.

EN Assembly - FR Assemblage - ES Fijaciones - DE Verbindungen - IT Assemblaggio - NL Montagens
PT Assemblages - PL Montaż - HU Összeszerelés - NO Montering - RO Ansamblu - ET Kokkupanek -
LT Surinkimas - SE Montering - BG Сглобяване - LV Montāža - FI Asennus - GR Montāža - DK Montage

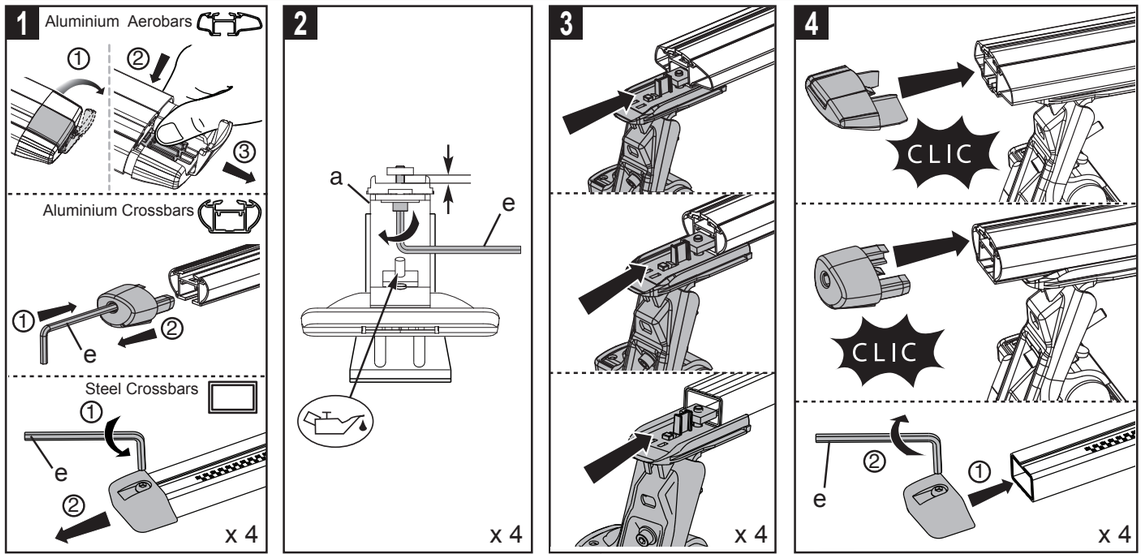

EN Fitting on vehicles - FR Montage sur véhicule - ES Colocación en vehículos - DE Montagen auf Fahrzeugen
IT Montaggio su veicoli - NL Montage op voertuigen - PT Montagens em veículos - PL Montowanie na pojazdach HU
Felszerelés gépjárműre - NO Montering på bilen - RO Montaj pe vehicul - ET Paigaldamine sõidukitele
LT Montavimas ant transporto priemonių- SE Montering på bilen - BG Монтиране върху автомобила - LV
Uzstādīšana uz transportlīdzekļiem - FI Asennus autoon - GR Τοποθέτηση στο όχημα - DK Montage på køretøjer

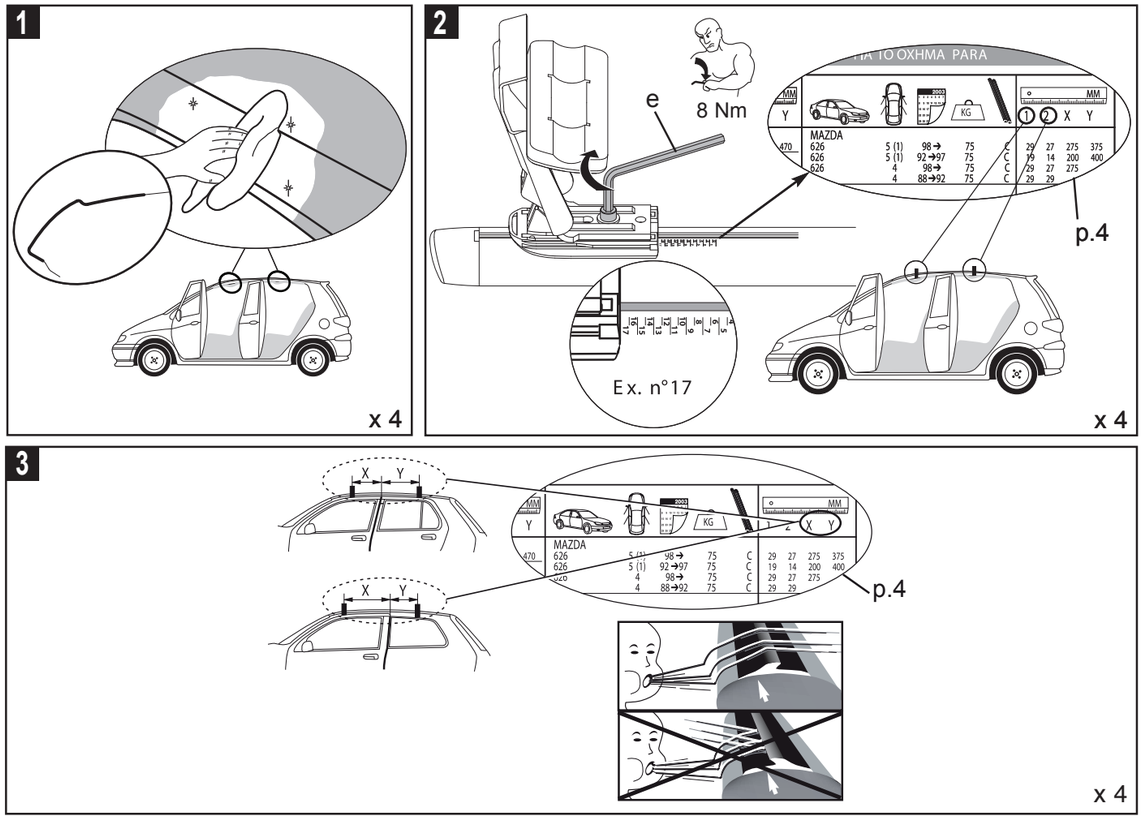

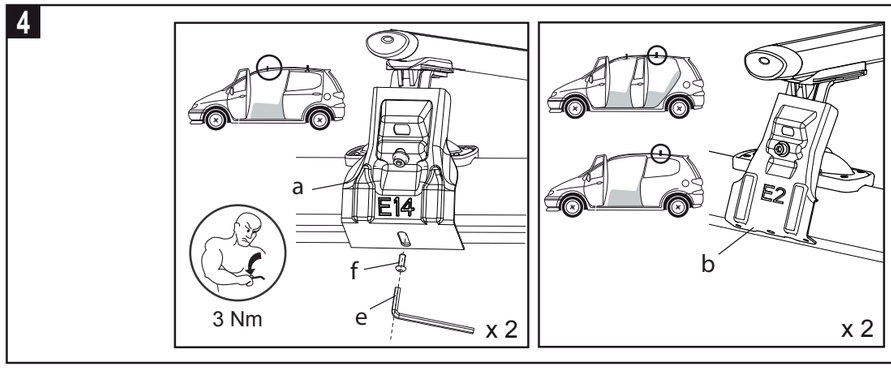

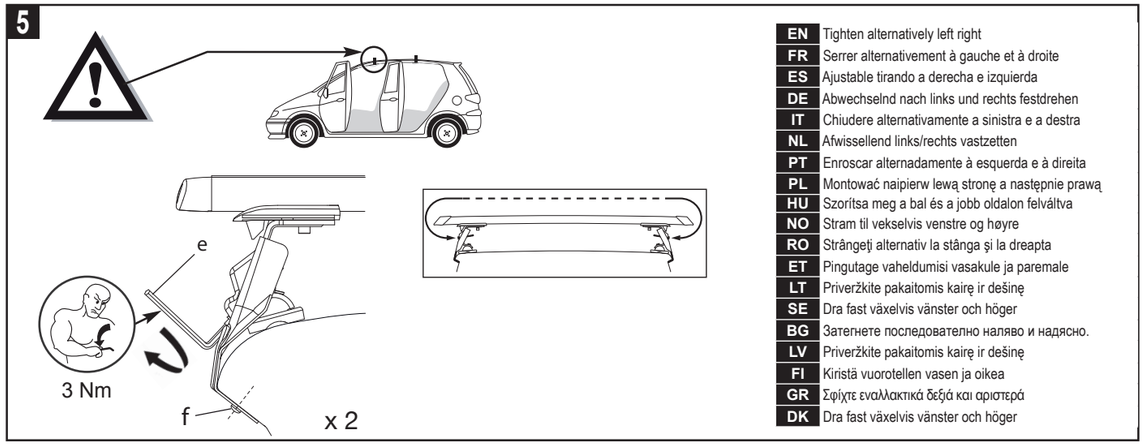

EN	Tighten alternatively left right
FR	Serrer alternativement à gauche et à droite
ES	Ajustable tirando a derecha e izquierda
DE	Abwechselnd nach links und rechts festdrehen
IT	Chiudere alternativamente a sinistra e a destra
NL	Afwissellend links/rechts vastzetten
PT	Enroscar alternadamente à esquerda e à direita
PL	Montować naipierw lewą stronę a następnie prawą
HU	Szorítsa meg a bal és a jobb oldalon felváltva
NO	Stram til vekselvis venstre og høyre
RO	Strângeţi alternativ la stânga şi la dreapta
ET	Pingutage vaheldumisi vasakule ja paremale
LT	Priveržkite pakaitomis kairę ir dešinę
SE	Dra fast växelvis vänster och höger
BG	Затегнете последователно наляво и надясно.
LV	Priveržkite pakaitomis kairę ir dešinę
FI	Kiristä vuorotellen vasen ja oikea
GR	Σφίχτε εναλλακτικά δεξιά και αριστερά
DK	Dra fast växelvis vänster och höger

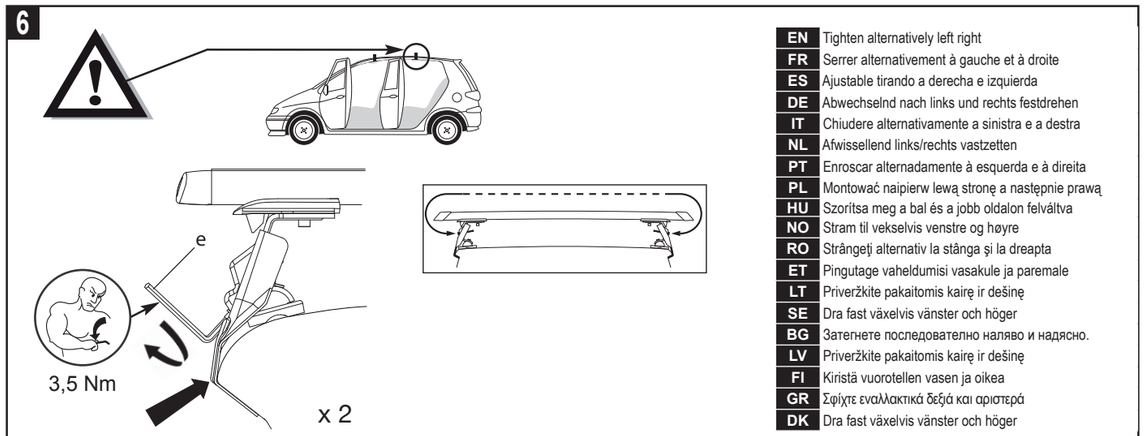
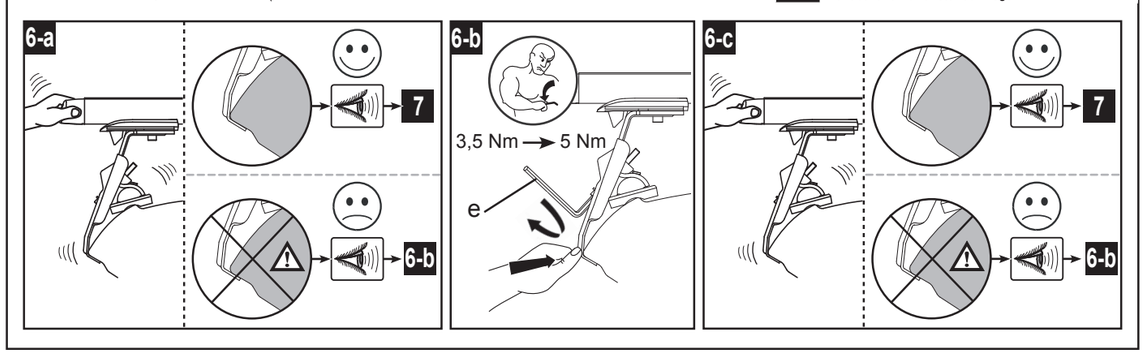
EN	Tighten alternatively left right
FR	Serrer alternativement à gauche et à droite
ES	Ajustable tirando a derecha e izquierda
DE	Abwechselnd nach links und rechts festdrehen
IT	Chiudere alternativamente a sinistra e a destra
NL	Afwissellend links/rechts vastzetten
PT	Enroscar alternadamente à esquerda e à direita
PL	Montować naipierw lewą stronę a następnie prawą
HU	Szorítsa meg a bal és a jobb oldalon felváltva
NO	Stram til vekselvis venstre og høyre
RO	Strângeţi alternativ la stânga şi la dreapta
ET	Pingutage vaheldumisi vasakule ja paremale
LT	Priveržkite pakaitomis kairę ir dešinę
SE	Dra fast växelvis vänster och höger
BG	Затегнете последователно наляво и надясно.
LV	Priveržkite pakaitomis kairę ir dešinę
FI	Kiristä vuorotellen vasen ja oikea
GR	Σφίχτε εναλλακτικά δεξιά και αριστερά
DK	Dra fast växelvis vänster och höger