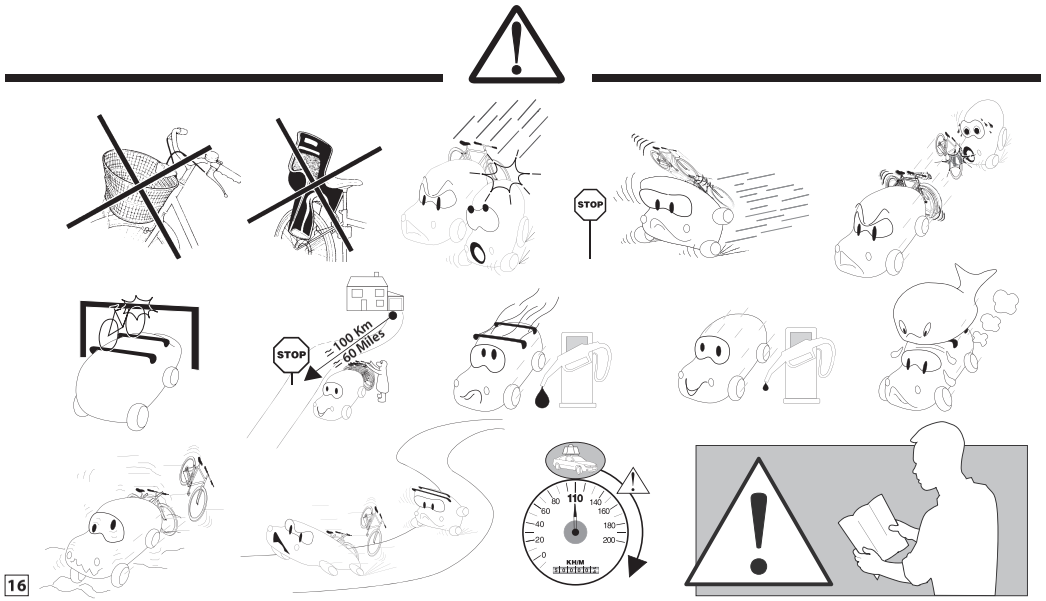

Mont Blanc®

roof bars, boxes, bike carriers, etc.

MB Bike Carrier TowVoyage Rapid 3

3 JAHRE GARANTIE · 3 YEARS GUARANTEE

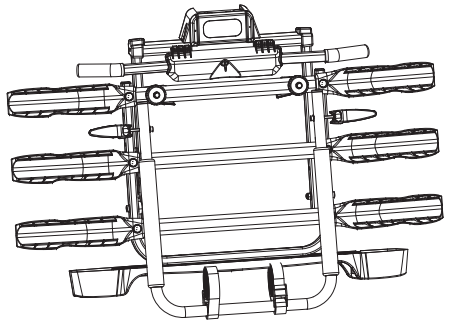

a x 1

d x 2

PV 167

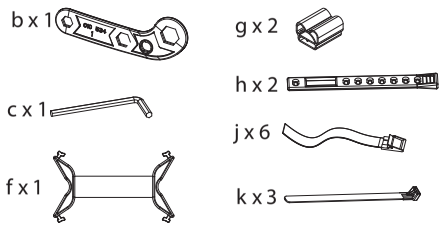

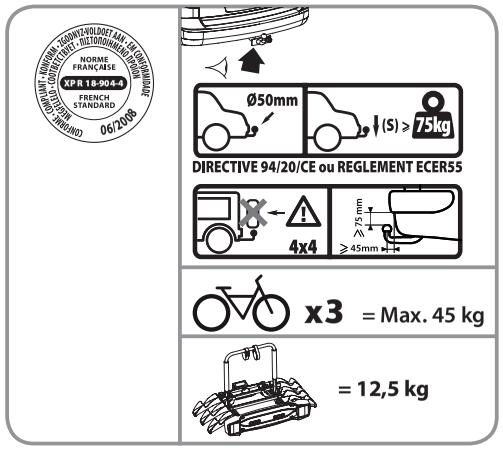

EN Keep these instructions for future use.
FR Garder cette notice pour les utilisations futures.
ES Guardar este manual para futuras utilizaciones.
DE Die Anleitung zur späteren Benutzung aufbewahren.
IT Conservare queste istruzioni per ogni ulteriore consultazione.
NL Bewaar deze gebruiksaanwijzing voor toekomstige raadpleging.
PT Guardar este manual para as utilizações futuras.
PL Zachować instrukcję w przypadku użytkowania w przyszłości.
HU Őrizze meg ezt a használati utasítást későbbi felhasználás céljából.
RU Сохраните эту инструкцию для дальнейшего пользования.
RO Păstraţi instrucţiunile pentru consultarea lor ulterioară.
SK Tento návod si uchovajte pre ďalšie použitie.
CS Uschovejte návod pro pozdější použití.
SV Behåll denna information för framtida bruk
BG Запазете това упътване за бъдещи справки.
TR Bu kılavuzu daha sonraki kullanımlar için saklayınız.
UK Збережіть цю інструкцію для використання у подальшому.
EL Φυλάξτε αυτό το εγχειρίδιο οδηγιών για μελλοντικές χρήσεις.
DA Gem denne vejledning til senere brug.
HR Sačuvajte ove upute za buduću upotrebu.

Réf. imp. : 058165/A15-1

Mont Blanc France
24-30 rue Claude Bernard - C.S. 61768
35417 Saint Malo Cédex - France
Office : +33 (0)2 99 21 12 70
Fax : +33 (0)2 99 21 12 71
www.montblancgroup.com

EN Assembly - FR Assemblage - ES Fijaciones - DE Verbindungen - IT Assemblaggio
NL Montagens - PT Assemblages - PL Montaż - HU Összeszerelés - RU Сборка - RO Ansamblu
SK Montáž - CS Montáž - SV Montering - BG Сглобяване - TR Birleştirme - UK Складання
EL Montāža - DA Montage - HR Montaža

1

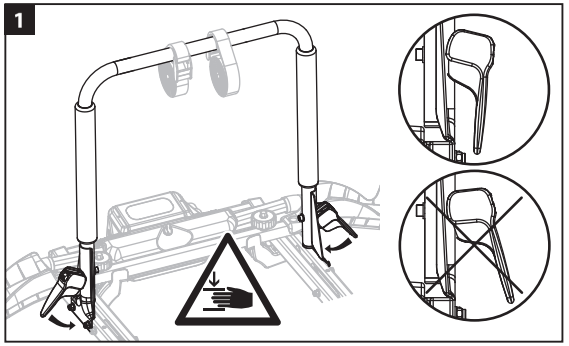

2

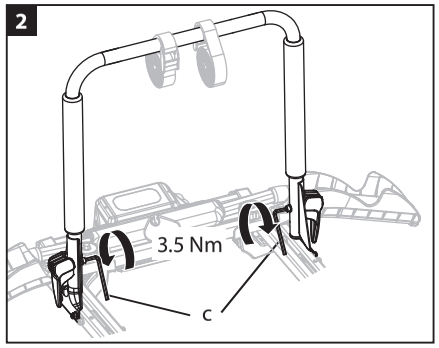

3

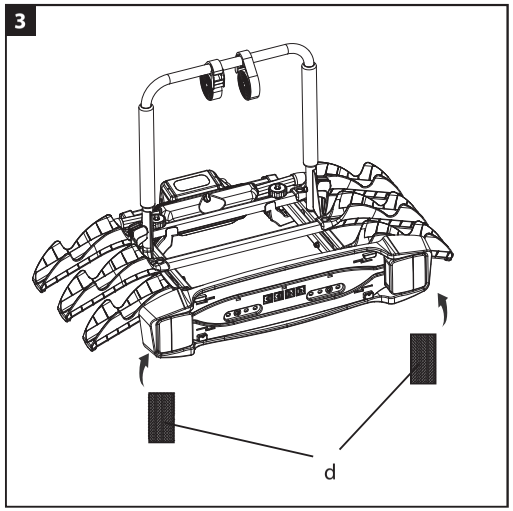

4

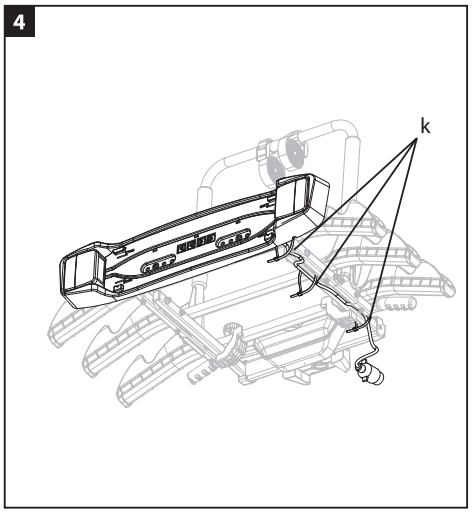

DA BRUGS- OG SIKKERHEDSVEJLEDNING TIL CYKELHOLDER MED REMME TIL MONTERING PÅ TRÆKKROG

GENERELT
1) Sikkerheds- og monteringsvejledningen skal læses igennem og følges nøjagtigt,
inden cykelholderen kan tages i brug. Gem vejledningen til senere brug og for at garantere en brug i fuld sikkerhed.
2) Den cykelholder du lige har købt, er udelukkende beregnet til transport af cykler.
3) Den maksimale belastning samt det maksimale antal cykler pr. cykelholder er: 30 kg for en cykelholder til 2 cykler og 45 kg til en cykelholder til 3 cykler eller den belastning eller det antal cykler, som er angivet i vejledningen.
4) Cykelholderen er ikke beregnet til at transportere tandemcykler.
5) Vi kan ikke garantere, at cykelholderen passer til alle børnecykler.
6) Garantien bortfalder i tilfælde af manglende overholdelse af monterings- og sikkerhedsvejledningen, da det kan få alvorlige konsekvenser for din bil og udsætte dig og andre for farlige situationer.

FÆRDSELSSIKKERHED
1) Uanset hvor i verden du befinder dig med din cykelholder, er det meget vigtigt, at du overholder de gældende færdselsregler i det land, hvor du opholder dig.
2) Nummerpladen og lygterne skal være synlige. Sørg for, at cykelholderen ikke dækker over disse elementer, og sæt eventuelt en ekstra nummerplade og baglygter (kan fås som ekstraudstyr) på cykelholderen, og kontroller at lygterne fungerer korrekt.
3) Kør aldrig på ikke asfalterede veje, og offroad-kørsel er ikke tilladt.
4) Cykelholderen gør bilen længere, og cyklerne kan øge bilens bredde og højde. Vær derfor særlig opmærksom, når du kører igennem snævre eller vanskelige gader, og når du bakker. Last der går ud over cykelholderen skal overholde bestemmelserne i den gældende lovgivning og være korrekt spændt fast.
5) Det er vigtigt, at du tilpasser din kørsel i forhold vindens påvirkning af cykelholderen og cyklerne, da bilen kan reagere anderledes i sving, og når du bremser.
6) Tilpas din kørsel i forhold til den transporterede last, og for større sikkerhed anbefales det aldrig at overstige 110 km/t.
7) Sænk farten kraftigt (ned til 10 km/t), når du kører over vejbump eller andre genstande. Kør forsigtigt og ansvarligt.
8) Fjern produktet efter brug.

SIKKER OG KORREKT BRUG
1) Inden du begynder at montere cykelholderen, skal du sikre dig, at den passer til din bil.
2) Alle cykler er bygget forskelligt, og det er derfor vigtigt at kontrollere, om din cykel passer til cykelholderen. For de cykler som ikke har et overrør, kan man tilføje en ekstra stang (ekstraudstyr) på cyklen, så man kan anbringe den på cykelholderen.
3) Lasten skal fordeles jævnt på hele cykelholderen og tyngdepunktet skal være så lavt som muligt.
4) Visse af vores cykelholdere er udstyret med et vippesystem, som giver mulighed for at få adgang til bagagerummet på de fleste biler.
Udformningen af visse biler eller påmonterede tilkoblingsanordninger tillader dog ikke brugen af denne funktion.
5) Læs bilens brugsvejledning vedrørende den maksimalt tilladte belastning fra fabrikanten. Hvis cykelholderen sættes fast på bilens tilkoblingsanordning, skal du læse belastningsværdien "S", der står på tilkoblingsanordningens mærkeplade. Hvis den angivne belastning i bilens brugsvejledning eller på tilkoblingsanordningens mærkeplade er under cykelholderens maksimalt tilladte belastning, er det bilens belastningsværdi der er gældende. Antallet af transporterede cykler skal da reduceres. Cykelholderens maksimalt tilladte belastning = cykelholderen + cyklernes vægt.
6) Vores cykelholdere på tilkoblingsanordninger er udelukkende udviklet til at passe til tilkoblingsanordninger, der er i overensstemmelse med direktiv 94/20/EF af 30. maj 1994 med en trækkrog med en diameter på 50 mm.
7) Hver gang du samler din cykelholdere, skal du kontrollere skemaerne i starten af vejledningen, hvis det drejer sig om en cykelholder med remme.
8) Rengør kontaktfladerne omhyggeligt mellem bilen og cykelholderen, inden denne anbringes.
9) Cykelholderen skal sidde ordentligt fast på bilen. Justeringen af fastspændingselementerne skal udføres med omhu og nøjagtighed: se de anbefalede stramningsmomenter i monteringsvejledningen.
10) Kontroller remmene og de andre fastspændingsanordninger både før og under kørslen.
Stram øjeblikkeligt remmene, hvis cyklerne har flyttet sig på cykelholderen, eller hvis cykelholderen har flyttet sig i forhold til bilen.
11) Spænd det tilstrækkelige antal remme fast, og følg cykelholderens monteringsvejledning nøje.
12) Slidte eller trevlede remme er farlige, og bør øjeblikkeligt udskiftes.
13) Det er brugerens eget ansvar at beskytte cyklerne.
14) Da bilens udstødningsgas er meget varm, er det vigtigt aldrig at anbringe dæk, remme eller lign. I nærheden af udstødningsrøret.
15) Fjern alt ekstraudstyr på cyklerne (cykeltaske, barnesæde, pumpe osv.), som kan rive sig løs i vinden.
16) Overhold en minimumsafstand på 35 cm mellem jorden og lastens nederste del, for at undgå at cyklerne støder mod vejen eller fortovet.
Afmonter eventuelt cykelhjulene, hvis de er for tæt på jorden, og læg dem i bagagerummet.
17) Brug aldrig elastiske anordninger.
18) Brug aldrig vinduesviskerne på bagruden, før end du er sikker på, at dette er muligt med cykelholderen monteret på bilen. Visse biler er udstyret med vinduesviskere, som automatisk går i gang. I så tilfælde bør man deaktivere denne funktion, inden man begynder at køre (sperg din mekaniker eller bilforhandler om, hvordan man gør det).
19) Hvis din bil er udstyret med et system, der automatisk åbner bagsmækken, skal dette system deaktiveres, når cykelholderen er på plads, og derefter må du kun åbne bagsmækken manuelt.
20) Baksensoren registrerer automatisk cykelholderen, med mindre denne er deaktiveret. Det er helt normalt, at den udsender en lyd.

VEDLIGEHOLDELSE AF DIN CYKELHOLDER
1) Der må ikke foretages ændringer på cykelholderen.
2) Cykelholderen må ikke være beskadiget men skal være i god stand, når den tages i brug.
3) Enhver del der er beskadiget eller slidt skal straks udskiftes.
4) Rengøring af cykelholderen: brug aldrig aggressive, kemiske rengøringsprodukter, men brug almindeligt sæbevand i stedet.
5) Fjern altid cykelholderen, inden du vasker din bil.
6) Opbevar cykelholderen omhyggeligt med al dens dokumentation efter hver brug.

HR UPUTE ZA UPOTREBU I UPOZORENJE ZA STRAŽNJI NOSAČ BICIKALA S REMENOM I NA VUČNOJ KUKI

OPĆENITO
1) Prije upotrebe nosača bicikala obavezno je pročitati upozorenje i upute za upotrebu, pridržavati ih se do najsitnijih pojedinosti i sačuvati za kasniju upotrebu iz sigurnosnih razloga.
2) Nosač bicikala koji ste kupili namijenjen je samo za prijevoz bicikala.
3) Maksimalni teret i broj bicikala dopuštenih po nosaču bicikala: 30 kg za nosač za 2 bicikla i 45 kg za nosača za 3 bicikla ili teret i broj bicikala navedeni u uputama.
4) Nosač bicikala nije predviđen za prijevoz tandema.
5) Ne jamči se kompatibilnost nosača bicikala s dječjim biciklima.
6) Jamstvom nije pokriveno nepridržavanje uputa za postavljanje i upozorenje, a koje može uzrokovati znatna oštećenja na vašem vozilu i dovesti u pitanje vašu sigurnost i sigurnost drugih.

SIGURNOST NA CESTI I VOŽNJA
1) Bez obzira na to kojom zemljom putujete sa svojim nosačem bicikala, pridržavajte se zakona i propisa zemlje u kojoj se nalazite.
2) Registracijska pločica i svjetla moraju obavezno biti vidljivi. Provjerite da ih nosač bicikala i bicikli ne prikrivaju, a ako je potrebno, dodajte repliku registracijske pločice i signalizacijska svjetla (opcija) na stražnju stranu svojeg nosača bicikala i provjerite funkcionira li dobro.
3) Nikad ne vozite po neasfaltiranim cestama, a vožnja po neuređenim terenima nije dopuštena.
4) Nosač bicikala povećava duljinu vozila, a bicikli mogu promijeniti širinu i visinu vozila. Budite oprezni ako prolazite kroz uske prolaze ili ako vozite unazad. Teret koji prelazi preko uređaja za nošenje mora ispunjavati važeće propise i biti pričvršćen na odgovarajući način.
5) Pri vožnji morate uzeti u obzir utjecaj bočnog vjetra na nosač bicikala i na bicikle jer se vozilo može ponašati drugačije nego inače u zavojima i prilikom kočenja.
6) Prilagodite brzinu ovisno o teretu koji prevozite, a za što veću sigurnost nikad ne vozite iznad najveće preporučene brzine od 110 km/h.
7) Jako usporite (prelaženje na 10 km/h) kad prelazite preko izbočina i drugih prepreka. Vozite okretno i nastojte predvidjeti situacije.
8) Nakon upotrebe uklonite nosač bicikala.

SIGURNA I PRIKLADNA UPOTREBA
1) Prije postavljanja nosača bicikala provjerite je li kompatibilan s vašim vozilom.
2) Kod svakog bicikla koji ima posebnu geometriju trebate provjeriti jesu li bicikli kompatibilni s nosačem bicikala. Na bicikle koji imaju okvir bez gornje prečke, može se dodati šipka (opcija) kako bi ga se moglo postaviti na nosač bicikala.
3) Teret mora biti jednoliko raspoređen na cijelu površinu nosača, a njegovo težište mora biti što je niže moguće.
4) Neki naši modeli nosača bicikala opremljeni su njišućim mehanizmom koji omogućuje pristup prtljažniku na većini vozila. Zbog dizajna ili načina na koji je postavljena kuka, ta se funkcija kod nekih vozila ne može upotrebljavati.
5) U priručniku za upotrebu provjerite koji je najveći dopušteni teret koji dopušta proizvođač vašeg vozila. Na okviru nosača bicikala pričvršćenih na kuku vašeg vozila provjerite koja je vrijednost tereta „S" upisana na identifikacijskoj pločici kuke. Ako je teret naveden u priručniku vašeg vozila ili na identifikacijskoj pločici kuke manji od maksimalne težine nosača bicikala, morate se pridržavati te vrijednosti na način da, na primjer, smanjite broj bicikala koje prevozite.
Maksimalna težina nosača bicikala = težina praznog nosača + težina bicikala.
6) Jamstvo za naše nosače bicikala za vučne kuke vrijedi samo za vučne kuke koje su u skladu s Direktivom 94/20/EZ od 30. svibnja 1994. a čija je kugla promjera 50 mm.
7) Prije svake faze sklapanja nosača bicikala provjerite tablicu namjene na početku uputa u okviru nosača bicikala koji se pričvršćuju remenima.
8) Prije postavljanja nosača bicikala pažljivo očistite područja kontakta i oslanjanja između nosača bicikala i vašeg vozila.
9) Nosač bicikala mora činiti cjelinu s vozilom. Elementi za pričvršćivanje moraju se podesiti pažljivo i točno: provjerite u uputama za montažu koja je preporučena snaga zatezanja.
10) Prije kretanja na put i tijekom putovanja kontrolirajte napetost remena i drugih pričvrsnih elemenata.
Ako je potrebno, opet ih odmah zategnite ako se bicikli miču po nosaču ili ako se nosač pomiče u odnosu na vozilo.
11) Pričvrstite dovoljan broj remena sljedeći pažljivo uputu za postavljanje nosača bicikala na vozilo.
12) Pohabani ili istrošeni remeni opasni su i obavezno moraju biti zamijenjeni.
13) Vaša je obveza osigurati dodatnu zaštitu za sigurnost svojih bicikala.
14) Budući da su ispušni plinovi vrući, nikad u produžetku ispušne cijevi ne stavljajte gume bicikala, remene nosača bicikala niti druge dijelove.
15) Uklonite s bicikala sve dodatke (torbu, sjedalicu za bebe, pumpu, ...) koji bi se mogli odvojiti ili biti podutjecajem bočnog vjetra.
16) Pridržavajte se najmanje udaljenosti (35 cm) između tla i najniže dijela vašeg tereta kako biste spriječili udarce između ceste ili nogostupa i bicikala.
Ako je potrebno, skinite kotače s bicikala koji se nalaze preblizu tlu i stavite ih u prtljažnik.
17) Uklonite sve elastične elemente.
18) Ne pokrećite stražnji brisač stakla vozila prije nego što se provjerili dopušta li to nosač bicikala.
Neka vozila imaju automatsko pokretanje stražnjeg brisača i u tom slučaju obavezno je isključiti ga (zatražite savjet u servisu za vašu marku vozila).
19) Ako vaše vozilo ima automatsko otvaranje prtljažnika, treba ga isključiti ili prtljažnik otvarati samo ručno kad je na njega postavljen nosač bicikala.
20) Detektor kretanja unazad koji nije isključen detektira nosač vozila. Normalno je da zvoni.

ODRŽAVANJE NOSAČA BICIKALA
1) Na nosaču bicikala ne smiju se raditi nikakve izmjene.
2) Nosač bicikala ne smije biti oštećen i mora biti u dobrom stanju da bi se mogao upotrebljavati.
3) Svaki oštećeni ili pohabani dio mora se zamijeniti bez odgađanja.
4) Čišćenje nosača bicikala: ne upotrebljavajte agresivna kemijska sredstva već vodu uz dodatak sapuna.
5) Kad perete vozilo obavezno uklonite nosač bicikala.
6) Nakon svake upotrebe pažljivo pohranite nosač bicikala s njegovom dokumentacijom.

TR KAYIŞLI VE ÇEKİ DEMİRİ ÜZERİ ARKA BİSİKLET TAŞIYICI İLE İLGİLİ KULLANIM TALİMATLARI VE UYARILAR

GENEL BİLGİLER

1) Tam güvenli kullanım için, bisiklet taşıyıcı kullanılmadan önce uyarı bilgileri ve montaj talimatları mutlaka okunmalıdır, en ince ayrıntısına kadar uygulanmalıdır ve daha sonraki kullanımlar için saklanmalıdır.
2) Satın almış olduğunuz bisiklet taşıyıcı sadece bisikletin taşınmasına yöneliktir.
3) Bisiklet taşıyıcının kabul ettiği maksimum yükü ve bisiklet sayısı: 2 bisiklet lik bir bisiklet taşıyıcısı için 45 kg veya talimat üzerinde belirtilen yük ve bisiklet sayısı.
4) Bisiklet taşıyıcı ikili bisiklet taşımak için öngörülmemiştir.
5) Bisiklet taşıyıcısının çocuk bisikletleri ile uyumluluğu garanti edilmez.
6) Garanti uyarı ve montaj talimatlarına uygunsuz yapılan işlemleri kapsamaz ve bu durum aracınızda ciddi hasarlar verebilir ve sizin ve başkalarının güvenliğini tehlikeye atabilir.

YOL GÜVENLİĞİ VE SÜRÜŞ

1) Bisiklet taşıyıcısının kullanıldığı ülkenin yasa ve yönetmeliklerine uyunuz.
2) Plaka ve stop lambaları mutlaka görünür olmalıdır. Bisiklet taşıyıcının ve bisikletlerin bunları gizlememesine dikkat ediniz. Gerekirse, bisiklet taşıyıcısının arkasına plakanın bir örneğini ve sinyalizasyon lambalarının uzatmasını (opsiyon olarak) ekleyiniz ve düzgün çalışmasına dikkat ediniz.
3) Asla kaplanmamış yolda seyir etmeyiniz. Arazide kullanıma izin verilmemektedir.
4) Bisiklet taşıyıcısı aracın uzunluğunu arttırır ve bisiklet ler de aracın genişliğini ve yüksekliğini değiştirebilir. Dar ve alçak geçitli yerlerden geçerken veya geri gitmeniz durumunda dikkatli olunuz. Taşıma tertibatı dışında kalan yükler yürürlükte kiyönetmeliğin talimatlarına uymalıdır ve düzgün şekilde bağlanmalıdır.
5) Sürüşünüz esnasında bisiklet taşıcının ve bisikletlerin rüzgar alımını göz önünde bulundurun çünkü araç tutumu viraj lada ve frenleme sırasında değişiklik gösterilir.
6) Sürüşünüzü taşınan mala göre adapte ediniz ve daha fazla güvenlik için önerilen 110 km/s hızı asla aşmayınız.
7) Tümseklerveya diğer engeller üzerinden geçerken yavaşlayınız (10 km/s altında). Esnek ve dikkatli kullanınız.
8) Kullanımdan sonra bisiklet taşıyıcınızı çıkarınız.

GÜVENLİ VE UYGUN KULLANIM

1) Bisiklet taşıyıcısını monte etmeden önce, aracınız ile montajının uyumluluğundan emin olunuz.
2) Her bisiklet in ayrı bir geometrik yapısı olduğundan, bisikletlerinizin bisiklet taşıyıcı ile uyumunu siz sağlamalısınız. Üst borusu olmayan bisiklet kadrosuna sahip bisikletlerin bisiklet taşıyıcıya monte edilmesi için bisiklete ilave bir demir (opsiyon) eklenebilir.
3) Yük taşıma tertibatının tüm yüzeyine eşit şekilde dağıtılmalıdır ve ağırlık merkezi mümkün olduğunca aşağıda tutulmalıdır.
4) Baz bisiklet taşıyıcı modellerimiz, araçların çoğunda bagaj erişimine izin veren sallantılı menteşe sistemine sahiptir. Bazı araçların tasarımı veya monte edilen bağlantı, baz fonksiyonların kullanımına izin vermez.
5) Aracınızın üreticisi tarafından izin verilen maksimum yükler ile ilgili olarak kullanım kılavuzunu okuyunuz. Aracınızın römorkuna bağlanan bisiklet taşıyıcıları için römorkunuzun sinyal plakasında belirtilen "S" yük değerine bakınız. Aracınızın kılavuzunda veya römork sinyal plakasında belirtilen yük bisiklet taşıyıcının maksimum ağırlığından daha düşükse, örneğin bisiklet sayısı azaltılarak bu değere uyulması gereklidir.
Bisiklet taşıyıcının maksimum ağırlığı = boş ağırlık + bisiklet lerin ağırlığı.
6) Römork üzerinde kullanılan bisiklet taşıyıcılarınız yalnızca 30 Mayıs 1994 tarihli 94/20/CE yönetmeliğine uygun 50 mm çapa sahip çekiçli topuzuna sahip römorklar için garantilidir.
7) Bisiklet taşıyıcınızın tüm birleştirme aşamalarından önce, kayış ile tespit edilen bisiklet taşıyıcılar ile ilgili talimatın başında yer alan tabloları kontrol ediniz.
8) Bisiklet taşıyıcı monte etmeden önce, bisiklet taşıyıcı ve aracınız arasında yer alan temas ve destek yüzeylerini özenli şekilde temizleyiniz.
9) Bisiklet taşıyıcı aracınız ile tamamen bütünleşmelidir. Tespit parçalarının ayarı özenlice ve kesin şekilde yapılmalıdır: montaj talimatında yer alan önerilen sıkma gücüne bakınız.
10) Yolculuğa başlamadan önce ve yolculuk esnasında, kayışların tutuşunu ve diğer tespit tertibatlarını kontrol ediniz.
Bisiklet in bisiklet taşıyıcı üzerinde hareket etmesi veya bisiklet taşıyıcının araca göre yer değiştirmesi durumunda tespitleri yeniden sıkınız.
11) Yeterli sayıdaki kayışı bisiklet taşıyıcının araca montaj talimatını çok dikkatli şekilde uygulayarak bağlayınız.
12) Kullanılmış veya aşınmış kayışlar tehlikelidir ve mutlaka değiştirilmelidir.
13) Bisikletlerinizi korumak için ek koruyucular ekmek size aittir.
14) Araç egzoz gazları çok sıcak olduğundan, bisikletlerin tekerleklerini, bisiklet taşıyıcının kayışlarını ve hiçbir parçayı egzoz çıkışına yakın yerleştirmeyiniz.
15) Çıkabilecek veya rüzgardan etkilenebilecek tüm bisiklet aksesuarlarını (çanta, bebek taşıyıcı, pompa…) çıkarınız.
Yol veya kaldırım ve bisiklet ler arasında her türlü riski önlemek için zemin ve yükünüzün en alçak kısmı arasında minimum mesafeye (35 cm) uyunuz.
Gerekirse, yere çok yakın olan bisiklet lerin tekerleklerini sıkünüz ve bagajınıza yerleştiriniz.
17) Lastikli tüm tertibatları çıkarınız.
18) Bisiklet taşıyıcının engel olmadığını kontrol etmeden aracınızın arka camı sileceğini çalıştırmayınız.
Baz araçlarda arka cam silecekleri otomatik olarak devreye girer, bu durumda bu sistemi mutlaka devre dışı bırakınız (bunu aracınızın servisinden talep edebilirsiniz).
19) Aracınızın bagaj kapağı otomatik bir açma sistemine sahipse, bu sistem bisiklet taşıyıcı takıldığında devre dışı bırakılmalıdır veya bagajınızı yalnızca manüel olarak açınız.
20) Devre dışı bırakılmayan geri vites uyarısı bisiklet taşıyıcıyı görür. Uyarı vermesi normaldır.

BİSİKLET TAŞIYICININ BAKIMI

1) Bisiklet taşıyıcı üzerinde hiçbir değişiklik yapılmamalıdır.
2) Kullanılabilir olması için bisiklet taşıyıcı hasar görmemiş olmalıdır ve iyi durumda tutulmalıdır.
3) Zarar gören veya aşınan tüm parçalar derhal değiştirilmelidir.
4) Bisiklet taşıyıcınızın temizliği: şayıdacı kimyasal ürün yerine sabunlu su kullanmayı tercih ediniz.
5) Bisiklet taşıyıcınızı aracınızı yıkarken mutlaka çıkarınız.
6) Her kullanımdan sonra bisiklet taşıyıcınızı tüm dokümanlarıyla birlikte saklayınız.

UK ІНСТРУКЦІЯ З КОРИСТУВАННЯ ТА ЗАСТЕРЕЖЕННЯ ЩОДО ЗАДНЬОГО АВТОБАГАЖНИКА ДЛЯ ВЕЛОСИПЕДІВ З РЕМІНЦЕМ ТА НА ФАРКОП

ЗАГАЛЬНІ ПРИМІТКИ

1) Перш ніж користуватись автобагажником для велосипедів, обов'язково прочитайте це попереджувальне повідомлення та в точності виконайте вказівки із складання. Будь ласка, збережіть це попередження та інструкцію для безпечного користування у майбутньому.
2) Щойно придбаний вами автобагажник для велосипедів розрахований та призначений лише для транспортування велосипедів.
3) Максимальне навантаження такі:ність велосипедів, які дозволяють ся для цього автобагажника: 30 кг (66 фунтів) для багажника на 2 велосипеди та 45 кг (99 фунтів) для багажника на 3 велосипеди, якщо у повідомленні не зазначено інакше.
4) Цей автобагажник для велосипедів не призначений для транспортування велосипедів для двох або більше їздців.
5) Сумісність з дитячими велосипедами не гарантується.
6) Гарантія не охоплює обставини, що виникають з невиконання вказівок із складання та попереджень. Неналежне складання може викликати пошкодження вашого автомобіля та створити небезпеку для вас та інших людей.

БЕЗПЕКА ДОРОЖНЬОГО РУХУ

1) Будь ласка, дотримуйтеся правил та норм, незалежно від того, якою країною або штатом ви подорожуєте зі своїм автобагажником для велосипедів.
2) Номерний знак та задні ліхтарі вашого автомобіля повинні завжди лишатись чітко видними. Переконайтеся у тому, що їх не заслонюють багажник та велосипеди. У разі необхідності встановіть дублікат номерного знаку та подовжувачі задніх ліхтарів (додаткові компоненти, що придбаються окремо) поза багажником для велосипедів, та переконайтеся у тому, що ліхтарі є в належному робочому стані.
3) Забороняється рухатись ґрунтовими шляхами. Позашляхове водіння з багажником для велосипедів не дозволяється.
4) Цей автобагажник для велосипедів збільшує довжину автомобіля, та велосипеди можуть збільшувати його ширину та висоту. Пам'ятайте про це, проїжджаючи через вузькі або низькі ділянки, а також здаючи назад. Усі вантажі, що перевищують зазначені габарити, у будь-якому разі повинні відповідати існуючим нормам та бути належним чином зафіксовані.
5) Враховуйте фактор вітру, коли ведете автомобіль. Проходження вітру через багажник та велосипеди, може змінювати чутливість автомобіля на поворотах та при гальмуванні.
6) Пристосовуйте швидкість руху до вантажу що перевозиться. Для забезпечення додаткового захисту рекомендується не перевищувати швидкість 110 км/год (68 міль на годину).
7) Коли проїдете штучні дорожні нерівності або інші перешкоди, суттєво зменшуйте швидкість (до 10 км/год або 6 міль на годину). Проїздить плавно та приготуйтеся до ситуацій, що потребують гальмування.
8) Після використання зніміть виріб з автомобіля.

БЕЗПЕЧНЕ ТА НАЛЕЖНЕ КОРИСТУВАННЯ

1) Перед складанням багажника для велосипедів перевірте, чи є складальний комплект сумісним з вашим автомобілем.
2) Оскільки кожен велосипед має свою особливу форму, необхідно переконатись у сумісності ваших велосипедів з цим автобагажником. Для велосипедів без верхньої поперечної трубки можна встановити додаткову поперечину (додатковий компонент, що придбається окремо), щоб забезпечити можливість встановлення до цього багажника.
3) Вага повинна бути рівномірно розподілена за всією поверхнею опори, а центр ваги повинен знаходитись якомога нижче.
4) Певні моделі наших автобагажників для велосипедів обладнані шарнірною петлею, яка забезпечує доступ до багажного відділення на більшості автомобілів. Користування цією функцією обмежується конструкцією певних автомобілів, а також використанням причіпних трейлерів.
5) Будь ласка, перевірте за посібником користувача свого автомобіля максимальне навантаження, що дозволяється його конструктором. Якщо автобагажник для велосипедів кріпиться до трейлера, перевірте максимальне навантаження «S», яке зазначено у характеристиках зчіпного пристрою. Якщо максимальне навантаження згідно з посібником автомобіля або на трейлері менше за максимальне дозволене навантаження автобагажника для велосипедів, слід дотримуватись найменшого з обмежень за вагою, наприклад, за рахунок скорочення числа велосипедів, що транспортуються. Максимальна вага автобагажника для велосипедів дорівнює його власній вазі плюс вага велосипедів.
6) У випадку встановлення на трейлер наші автобагажники для велосипедів гарантовано розраховані лише на встановлення на зчіпні пристрої, які відповідають Європейській директиві 94/20/CE від 30 квітня 1994 р. та мають зчіпну діаметром 50 мм.
7) Перш ніж виконувати кожен з кроків складання свого автобагажника для велосипедів, перевірте таблицю на початку повідомлення щодо автобагажників, які кріпляться ремінцями.
8) Ретельно очистіть ділянки контакту та опорні ділянки між автобагажником для велосипедів та автомобілем, перш ніж розміщувати автобагажник для велосипедів.
9) Автобагажник повинен бути ідеально закріплений на автомобілі. Параметри кріплення повинні бути відрегульовані ретельно та точно: будь ласка, див. показники у повідомленні про складання щодо зусиль затягування.
10) Перш ніж вирушати у подорож, а також протягом подорожі, перевіряйте міцність ремінців та інших елементів кріплення. Виконуйте затягування знов за необхідністю, а також не зволікайте із повторним затягуванням, якщо велосипеди в автобагажнику або власне автобагажник переміщувалися.
11) Кріпіть автобагажник для велосипедів до свого автомобіля з використанням достатньої кількості ремінців, ретельно виконуючи вказівки зі збирання.
12) Зношені або розірвані ремінці небезпечні та підлягають обов'язковій заміні.
13) Слід використовувати усі необхідні допоміжні засоби для захисту велосипедів.
14) Вихлопні гази автомобіля мають дуже високу температуру. У жодному випадку не дозволяйте велосипедним шинам, ремінцям автобагажника чи будь-яким іншим елементам зіткатися з вихлопною трубою.
15) Зніміть усе додаткове устаткування з велосипедів (багажники, кошики, насос і т. і н.), які можуть відчепитися або кріплення яких може бути ослаблене при сильному вітрі.
16) Дотримуйте мінімальну відстань (35 см/14 дюймів) між рівнем землі та найнижчою частиною вантажу, щоб запобігти будь-яких зіткненнь між дорогою (тротуаром, з'їздом) та велосипедами. Якщо колеса велосипеда знаходяться надто близько до землі, зніміть їх та перевозьте у багажному відділенні.
17) Не використовуйте будь-які еластичні елементи кріплення.
18) Очисником заднього скла слід користуватись тільки у випадку, якщо ви впевнені, що автобагажник для велосипедів не перешкоджатиме йому. Деякі автомобілі обладнані автоматичним очисником заднього скла. У такому випадку важливо від'єднати його (зверніться до свого офіційного автомеханіка або дилера щодо потрібного порядку дій).
19) Якщо ваш автомобіль обладнано автоматичним механізмом відкриття багажника, необхідно або відімкнути цю функцію, або зберігати уважність, щоб відкривати багажник тільки вручну, коли встановлено автобагажник для велосипедів.
20) Активні антигадари будуть реагувати на багажник для велосипедів та будуть формувати сповіщення.

ДОГЛЯД ЗА АВТОБАГАЖНИКОМ ДЛЯ ВЕЛОСИПЕДІВ

1) Автобагажник для велосипедів не підлягає модифікації у будь-який спосіб.
2) З метою забезпечення належного користування автобагажником для велосипедів слід підтримувати їх у справному стані та слідкувати за ним.
3) Усі пошкоджені або зношені деталі слід замінювати без зволікань.
4) Не використовуйте для очищення багажника для велосипедів корозійно-активні хімічні речовини. Користуйтеся мильною водою.
5) Для миття автомобіля слід знімати автобагажник для велосипедів.
6) Після користування зберігайте свій автобагажник для велосипедів у належних умовах. Зберігайте усю документацію.

EL ΟΔΗΓΙΕΣ ΧΡΗΣΕΩΣ ΚΑΙ ΠΡΟΕΙΔΟΠΟΙΗΣΕΙΣ - ΒΑΣΗ ΜΕΤΑΦΟΡΑΣ ΠΟΔΗΛΑΤΟΥ ΙΜΑΝΤΕΣ ΣΤΟ ΠΙΣΩ ΜΕΡΟΣ ΠΑΝΩ ΣΤΟΝ ΚΟΤΣΑΔΟΡΟ

ΓΕΝΙΚΕΣ ΠΛΗΡΟΦΟΡΙΕΣ

1) Πριν χρησιμοποιήσετε τη σχάρα ποδηλάτου, θα πρέπει υποχρεωτικά να διαβάσετε τις προειδοποιητικές οδηγίες όπως και τις οδηγίες συναρμολόγησης, τις οποίες θα πρέπει να διατηρήσετε ώστε να διασφαλιστεί μια ασφαλής μελλοντική χρήση. Θα πρέπει να τις διαβάσετε προσεκτικά και να τις ακολουθήσετε πιστά μέχρι την πιο μακρή τους λειτουργεια.
2) Η σχάρα ποδηλάτου που μόλις αγοράσατε προορίζεται αυστηρά και μόνο για τη μεταφορά ποδηλάτου.
3) Μέγιστο βάρος και αριθμός ποδηλάτων που μπορούν να μεταφερθούν με τη σχάρα ποδηλάτου : 15 KG για μια σχάρα μεταφοράς ενός ποδηλάτου και 30 KG για μια σχάρα μεταφοράς 2 ποδηλάτων ή το βάρος και τον αριθμό ποδηλάτων που ορίζονται στο εγχειρίδιο οδηγιών.
4) Οι σχάρες ποδηλάτων δεν προορίζονται για τη μεταφορά δίπλων ποδηλάτων.
5) Δεν εγγυάται η συμβατότητα της σχάρας ποδηλάτου με τα παιδικά ποδήλατα.
6) Η εγγύηση δεν καλύπτεται εφόσον μπορεί να προκληθούν σε τρίτους ή σε εσάς εξαιτίας της μη συμμόρφωσης με τις οδηγίες τοποθέτησης και συντήρησης, γεγονός που μπορεί να θέσει εκ νέου τη δική σας ασφάλεια αλλά και την ασφάλεια τρίτων.

ΑΣΦΑΛΕΙΑ ΣΤΟΥΣ ΔΡΟΜΟΥΣ ΚΑΙ ΣΤΗΝ ΟΔΗΓΗΣΗ

1) Ανεξαρτήτως της χώρας στην οποία κινήστε με τη σχάρα ποδηλάτου σας, θα πρέπει να σέβεστε τους νόμους και τους κανονισμούς της χώρας στην οποία βρίσκεστε.
2) Οι πινακίδα και τα φανάρια του αυτοκινήτου θα πρέπει υποχρεωτικά να είναι ευδιάκριτα. Βεβαιωθείτε ότι η σχάρα ποδηλάτου και τα ποδήλατα δεν τα κρύβουν και εάν είναι απαραίτητο τοποθετήστε ένα αντίγραφο της πινακίδας ή συμπληρωματικά φανάρια (προαιρετικά) στο πίσω μέρος της σχάρας ποδηλάτου και βεβαιωθείτε για τη σωστή λειτουργία τους.
3) Μην οδηγείτε ποτέ εκτός του ο δικού δικτύου ασφαλτοστρωμένων δρόμων. Απαγορεύεται η οδήγηση με οχήματα 4χ4.
4) Η σχάρα ποδηλάτου αυξάνει το μήκος του αυτοκινήτου και τα ποδήλατα μπορεί να αλλάξουν το πλάτος του αυτοκινήτου. Θα πρέπει να παίρνετε τις απαραίτητες προφυλάξεις στην περίπτωση που περνάτε από ένα σημείο στενό και επικίνδυνο ή όταν οδηγείτε με την όπισθεν. Το φορτίο που ξεφεύγει από την κατάλληλη διάταξη μεταφοράς του θα πρέπει να τοποθετείται κατάλληλα ορθό και σύμφωνο με την τρέχουσα νομοθεσία.
5) Στον τρόπο που οδηγείτε θα πρέπει να συνυπολογίζετε την επίδραση του αέρα εξαιτίας του ποδηλάτου αλλά και της σχάρας του, μια και ο σωστός τρόπος οδήγησης του αυτοκινήτου αλλάζει κυρίως στις συροφές και στον τρόπο επιβράδυνσης του αυτοκινήτου.
6) Προσαρμόστε την ταχύτητα του αυτοκινήτου, στο μεταφερόμενο βάρος. Για μεγαλύτερη ασφάλεια μην ξεπερνάτε ποτέ τα 110 km/h.
7) Αποφεύγετε την απότομη μείωση της ταχύτητας (10 km/h) όταν περνάτε από βυθίσματα στο δρόμο ή άλλα εμπόδια. Να οδηγείτε ομαλά κατά
τρόπο προληπτικό .
8) Αφαιρέστε το προϊόν μετά τη χρήση.

ΣΩΣΤΗ ΚΑΙ ΑΣΦΑΛΗΣ ΧΡΗΣΗ

1) Πριν τοποθετήσετε τη σχάρα ποδηλάτου, βεβαιωθείτε ότι το σύστημα τοποθέτησής της είναι συμβατό με το αυτοκίνητό σας.
2) Κάθε ποδήλατο έχει ένα ξεχωριστό σχεδιασμό. Για αυτό το λόγο θα πρέπει να ελέγχετε τη συμβατότητα του ποδηλάτου σας με τη σχάρα ποδηλάτου. Στα ποδήλατα που δεν διαθέτουν οριζόντια μεταλλική ράβδο, μπορεί να τοποθετηθεί μια πρόσθετη ράβδος (προαιρετικά), ώστε με αυτό τον τρόπο να τοποθετείται στη σχάρα ποδήλατου.
3) Το φορτίο θα πρέπει να κατανέμεται κατά τρόπο ομοιόμορφο σε όλη την επιφάνεια φόρτωσης και το κέντρο βάρους του θα πρέπει να παραμένει όσο το δυνατόν χαμηλότερα.
4) Μερικά από τα μοντέλα σχάρας ποδηλάτων μας, είναι εξοπλισμένα με μια κινητή διάταξη που επιτρέπει την πρόσβαση στο πορτ-παγκάζ των περισσότερων αυτοκινήτων. Ο σχεδιασμός ορισμένων αυτοκινήτων ή συγκεκριμένα συστήματα στήριξης δεν επιτρέπουν αυτή τη δυνατότητα.
5) Συμβουλευτείτε το εγχειρίδιο οδηγιών του αυτοκινήτου σας ως αναφορά το μέγιστο επιτρεπόμενο φορτίο σύμφωνα με τον κατασκευαστή του αυτοκινήτου. Ως αναφορά τις σχάρες αυτοκινήτου που στερεώνονται στον κοτσαδόρο του αυτοκινήτου, συμβουλευτείτε την τιμή του φορτίου «S» που βρίσκεται στην πλάκα του κοτσαδόρου σας. Εάν το μέγιστο επιτρεπόμενο βάρος του φορτίου που ορίζεται από το εγχειρίδιο οδηγιών ή από την πλάκα του κοτσαδόρου είναι μικρότερο από το μέγιστο επιτρεπόμενο βάρος φορτίου της σχάρας ποδηλάτου, θα πρέπει να ακολουθήσετε αυτό το όριο αφαιρώντας για παράδειγμα τον αριθμό των ποδηλάτων που μεταφέρετε. Τα μέγιστο επιτρεπόμενο βάρος φορτίου της σχάρας ποδηλάτου = το βάρος της ίδιας+ το βάρος του(ών) ποδηλάτου(ων).
6) Οι σχάρες ποδηλάτου μας που είναι σχεδιασμένες να στηρίζονται στο κοτσαδόρο του αυτοκινήτου είναι κατάλληλες μόνο για τους κοτσαδόρους που εναρμονίζονται με τον Κανονισμό 94/20/CE της 30ης Μαΐου 1994, και διαθέτουν διάμετρο 50 mm.
7) Πριν από κάθε στάδιο της τοποθέτησης της σχάρας αυτοκινήτου, ελέγχετε τους πίνακες με τα όρια στην αρχή του εγχειριδίου στον πίνακα που αντιστοιχεί στις σχάρες ποδηλάτων με στήριξη ιμάντων.
8) Καθαρίστε προσεκτικά τις ζώνες επαφής και στήριξης μεταξύ της σχάρας ποδηλάτου και του αυτοκινήτου σας, πριν την τοποθέτηση της σχάρας ποδηλάτου.
9) Η σχάρα ποδηλάτου θα πρέπει να στηρίζεται εντελώς στο αυτοκίνητο σας. Η ρύθμιση των εργαλείων στήριξης θα πρέπει να γίνεται με προσοχή και μεγάλη ακρίβεια: ελέγξτε τις οδηγίες τοποθέτησης για την ενδεικνύμενη πίεση εφαρμογής.
10) Πριν ξεκινήσετε το ταξίδι σας και κατά τη διάρκεια αυτού, ελέγχετε τη στήριξη των ιμάντων και των άλλων εργαλείων στήριξης. Εάν είναι απαραίτητο σταθεροποιείστε ξανά τις συνδέσεις και κάντε το οπωσδήποτε στην περίπτωση μετατόπισης του ποδηλάτου από τη σχάρα του ή της σχάρας ποδηλάτου από το αυτοκίνητο.
11) Τοποθετήστε και συνδυάστε τόσους ιμάντες όσους ορίζει το εγχειρίδιο οδηγιών τοποθέτησης της σχάρας ποδηλάτου στο αυτοκίνητό σας.
12) Οι χρησιμοποιημένοι ή φθαρμένοι ιμάντες είναι επικίνδυνοι και είναι επιβεβλημένο να αλλαχθούν.
13) Θα πρέπει να προσθέσετε τα επιπλέον προστατευτικά μέτρα για την προστασία των ποδηλάτων σας.
14) Θεωρώντας ότι τα αέρια που διαφεύγουν από την εξάτμιση του αυτοκινήτου είναι θερμά, μην επιτρέπετε την επαφή τους με τα ελαστικά του ποδηλάτου τους ιμάντες ή με άλλα μέρη της εξάτμισης.
15) Αφαιρέστε όλα τα αξεσουάρ του ποδηλάτου σας (τσαντάκια σέλας, τσάντες, καρεκλάκια μωρού υδροδοχεία, ….) που θα μπορούσαν να λυθούν ή να μετατοπιστούν από τον αέρα.
16) Διατηρήστε μια ελάχιστη απόσταση (35 cm) από το έδαφος και το χαμηλότερο σημείο του φορτίου σας, ώστε να αποφύγετε τον κίνδυνο να χτυπήσουν τα ποδήλατα στο έδαφος. Εάν είναι απαραίτητο αφαιρέστε τις ρόδες των ποδηλάτων και τοποθετήστε τις στο πορτ-παγκάζ.
17) Μη χρησιμοποιείται ελαστικές συσκευές.
18) Μη χρησιμοποιείτα τους πίσω υαλοκαθαριστήρες του αυτοκινήτου σας, χωρίς να έχετε βεβαιωθεί ότι δεν εμποδίζονται από τη σχάρα ποδηλάτου. Μερικά αυτοκίνητα διαθέτουν σύστημα αυτόματης ενεργοποίησης των υαλοκαθαριστήρων. Σε αυτή την περίπτωση επιβάλλεται η αποσύνδεσή του (απευθυνθείτε σε ένα συνεργείο αυτοκινήτων ανάλογα με τη μάρκα του αυτοκινήτου σας).
19) Εάν το αυτοκίνητό σας διαθέτει σύστημα αυτόματου κλεισίματος του πορτ-παγκάζ, συνίσταται η αποσύνδεσή του και ο χειροκίνητος χειρισμός του πορτ-παγκάζ μετά την τοποθέτηση της σχάρας ποδηλάτου.
20) Οι αισθητήρες παρκαρίσματος όταν είναι συνδεδεμένοι ανιχνεύουν τη σχάρα ποδηλάτου. Είναι φυσιολογικό να ενεργοποιούνται.

ΔΙΑΤΗΡΗΣΗ ΤΗΣ ΣΧΑΡΑΣ ΠΟΔΗΛΑΤΟΥ

1) Η σχάρα ποδηλάτου δεν θα πρέπει να υποστεί καμία μετατροπή.
2) Για να μπορεί να χρησιμοποιηθεί δεν θα πρέπει να έχει υποστεί ζημιές και θα πρέπει να διατηρείται σε καλή κατάσταση.
3) Οποιοδήποτε εξαρτημα φθαρμένο ή χρησιμοποιημένο θα πρέπει να αντικαθίσταται άμεσα.
4) Καθαρισμός της σχάρας ποδηλάτου: μην χρησιμοποιείτε διαντά χημικά προϊόντα. Χρησιμοποιείστε νερό με σαπούνι.
5) Όταν πλένετε το αυτοκίνητό σας θα πρέπει να αφαιρείτε τη σχάρα ποδηλάτου.
6) Φυλάσσετε τη σχάρα ποδηλάτου με προσοχή μαζί με όλα τα εγχειρίδια οδηγιών και όλα τα χαρτιά της μετά από κάθε χρήση.

EN Fitting on vehicles - FR Montage sur véhicule - ES Colocación en vehículos
DE Montagen auf Fahrzeugen - IT Montaggio su veicoli - NL Montage op voertuigen
PT Montagens em veículos - PL Montowanie na pojazdach - HU Felszerelés gépjárműre
RU Монтаж на автомобиль - RO Montaj pe vehicul - SK Upevnenie na vozidlá
CS Montáž na vozidlo- SV Montering på fordon - BG Монтиране върху автомобила
TR Araç üzerine montaj - UK Встановлення на автомобілі - EL Τοποθέτηση στο όχημα
DA Montage på køretøjer - HR Montaža vozila

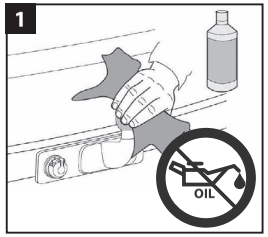

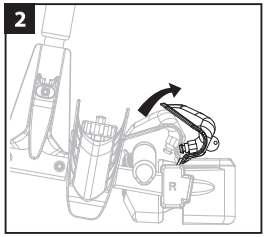

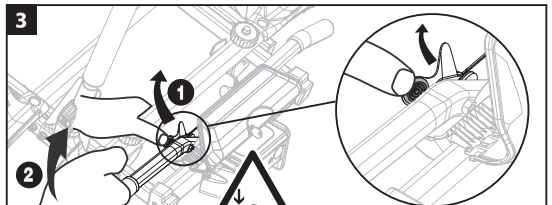

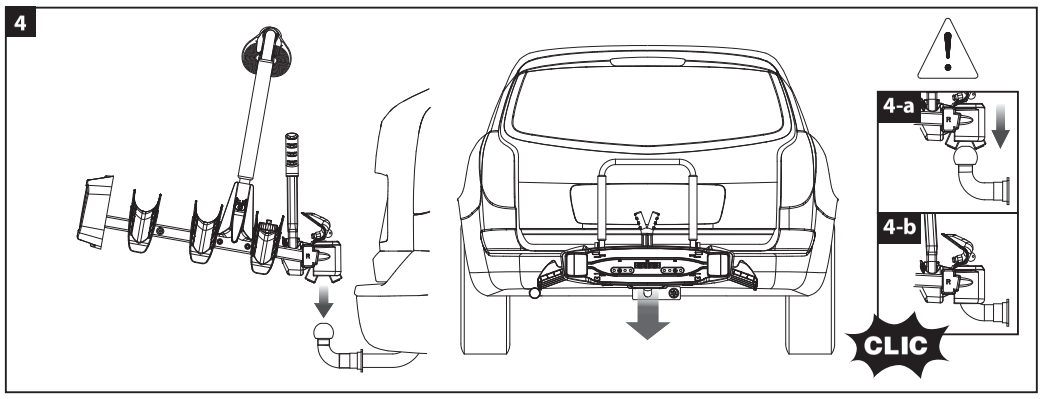

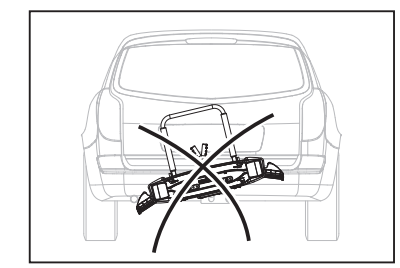

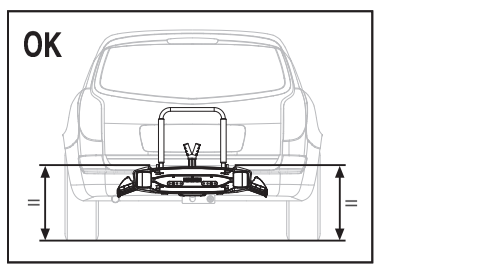

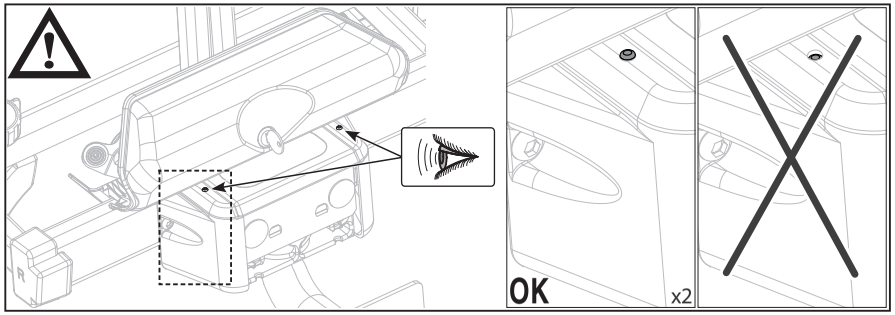

5

EN Pre-tighten the bolts to obtain a tightening strength rating of 30 kg on the levers.
FR Pré-serrer les écrous pour obtenir une force de serrage de 30 kg sur les leviers.
ES Re-apretar las tuercas para obtener una presión de cierre de 30 Kg sobre las palancas
DE Ziehen Sie die Schrauben vorher an, um eine Anzugskraft von 30 kg an den Hebeln zu erreichen.
IT Preserrare i dadi per ottenere una forza di serraggio di 30 kg sulle leve.
NL De moeren vooraf aanspannen om een aanhaalkracht van 30 kg op de hefbomen te bekomen.
PT Re-apertar as porcas para obter uma pressão de fecho de 30 Kg sobre as alavancas.
PL Odpowiednie zamocowanie nakrętek, aby uzyskać wytrzymałość 30 kg na dźwigniach
HU Szorítsa meg előzetesen az anyákat, hogy 30 kg-os szorítóerő hasson az emelőkre.
RU Немного затянуть гайки, чтобы достичь усилия затягивания рычагов в 30 кг.
RO Strângeţi în prealabil piuliţele pentru a ajunge la o forţă de strângere de 30 kg pe leviere.
SK Utiahnite matice tak, aby účinok síly na páky bol 30 kg.
CS Utáhněte matice tak, aby účinek síly na páky byl 30 kg.
SV Skruva åt skruvrattarna till en spännkraft om 30 kg på hävarmarna.
BG Затегнете предварително гайките, за да се получи сила на затягане от 30 кг върху лостовете.
TR Kollar üzerinde 30 kg sıkma kuvveti elde etmek için somunlara ön sıkma işlemi gerçekleştiriniz.
UK Попередньо затягніть болти, щоб отримати на важелях зусилля затягування 30 кг.
EL Σφίξτε εκ των προτέρων τα περικόχλια για να επιτύχετε δύναμη σφιξίματος επί των μοχλών 30 kg.
DA Forspænd møtrikkerne for at opnå en lastekapacitet for håndtagene på 30 kg.
HR Vijke prethodno stegnuti kako biste na poluzi dobili silu zategnutosti od 30 kg.

5-a

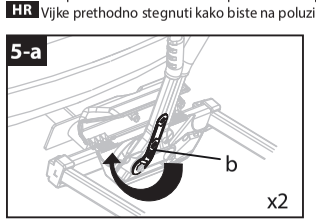

5-b

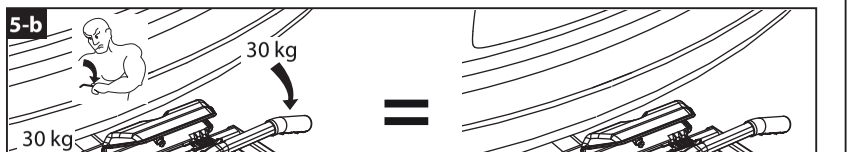

6

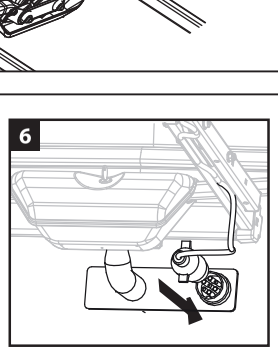

7

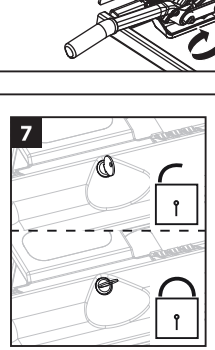

CS NÁVOD NA POUŽITÍ A UPOZORNENÍ PRO ZADNÍ NOSIC NA KOLA S POPRUHY A S MONTÁŽÍ NA TAŽNÉ ZARÍZENÍ S KULOVÝM CEPEM

OBECNÉ ZÁSADY
1) Upozorení a montážní instrukce je treba pred montáží nosice peclive precíst a presne dodržovat, aby byla montáž bezpecne provedena. Z tohoto duvodu je uschovejte pro pozdejší použití.
2) Nosic na kola, který jste práve zakoupili, je urcen výhradne k preprave kol.
3) Maximální zatížení nosice a povolený pocet kol : 30 kg pro nosic na 2 kola a 45 kg pro nosic na 3 kola nebo povolené zatížení a pocet kol uvedené v návodu.
4) Nosic není urcen k preprave tandemových kol.
5) Kompatibilita nosice s detskými koly není zarucena.
6) Záruka se nevztahuje na škody zpusobené nedodržením montážních instrukcí a upozornení, což muže vážne poškodit vaše vozidlo a ohrozit vaši bezpecnost i bezpecnost ostatních.

BEZPECNOST SILNICNÍHO PROVOZU A ŘÍZENÍ
1) Bez ohledu na zemi, kde s nosicem na kola jezdíte, dodržujte právní predpisy a zákony zeme, ve které se nacházíte.
2) Státní poznávací znacka a signalizacní svetla musí být viditelná. Dbejte na to, aby nedošlo k jejich zakrytí nosicem nebo koly, pokud je nutné, namontujte na zadní cást nosice ješte jednu SPZ a signalizacní svetla (dle vlastní volby možno dokoupit) a ujistete se, že správne funguji.
3) Nikdy se nepohybujte mimo asfaltovou silnicní sít, rízení v terénu není povoleno.
4) Nosic na kola prodlužuje vozidlo a kola mohou zmenit jeho šírku a výšku. Pozor na prípad úzkého a složitého projezdu nebo pri couvání. Zátež, která precnívá pres nosné zarízení, musí odpovídat platným predpisum a musí být zajištena odpovídajícím zpusobem.
5) Váš zpusob rízení musí brát v úvahu pusobení vetru na nosic a kola, nebot to muže ovlivnit reakce vozidla pri jízde do zatácky a pri brdení.
6) Prizpusobte rychlost jízdy prevázenému nákladu a pro vyšší bezpecnost nikdy neprekracujte maximální doporucenou rychlost 110 km/h.
7) Silne brzdete pri prejíždení pricných prahu a jiných prekážek (prejezdová rychlost 10 km/h).
Jezdete plynule a predvídave.
8) Odstraňte produkt po použití.

BEZPECNÉ A ODPOVÍDAJÍCÍ POUŽITÍ
1) Pred montází nosice na kola se ujistete, že je kompatibilní s vašim vozidlem.
2) Vzhledem k tomu, že každé kolo má jinou konstrukci, je na vás, abyste overili, zda jsou kola shodná s nosicem. Pro kola s rámem bez horní horizontální tyce lze pridat pomocnou tyc tak, aby bylo možno kolo nasadit na nosic (dle vlastní volby možno dokoupit -
3) Zátež musí být rovnomerne rozložena na celou plochu nosného zarízení a její težiste má být co nejníže.
4) Nekteré typy našich nosicu jsou vybaveny sklápecím systémem, který umožnuje u vetšiny vozidel prístup do zavazadlového prostoru. Konstrukce nekterých vozidel nebo typ tažného zarízení použití této funkce neumožnují.
5) Prostudujte uživatelský manuál vašeho vozu, kde zjistíte maximální zatížení povolené výrobcem. V prípade nosicu upevnených na tažné zarízení zjistete hodnotu pro zátež « S », která je zapsána na oznacovacím štítku tažného zarízení.
Pokud je zátež udaná v uživatelském manuálu nebo na oznacovacím štítku tažného zarízení nižší než maximální váha nosice na kola, je treba dodržet tuto udanou hodnotu a napríklad snížit pocet prepravovaných kol.
Maximální váha nosice = váha prázdného nosice + váha kol
6) Naše nosice s montází na tažné zarízení jsou garantovány pouze pro tažná zarízení odpovídající vyhlášce 94/20/ES ze dne 30. kvetna 1994, která jsou vybavena kulovým cepem o prumeru 50 mm.
7) Pred zahájením každého dalšího kroku montáže proverte, v prípade nosice na kola s popruhy, údaje v prirazovacích tabulkách na zacátku návodu.
8) Pred montází nosice peclive ocistete kontaktní a operná místa mezi nosicem na kola a vozidlem.
9) Nosic musí být nedílnou soucástí vašeho vozidla. Seríení upevnovacích prvku musí být provedeno presne a peclive : dodržujte kroutící moment uvedený v montážním návodu.
10) Pred odjezdem a po dobu jízdy kontrolujte utažení popruhu a ostatních upevnovacích prvku. Dotáhnete v prípade potreby a ihned, pokud dojde k pohybu kol na nosici nebo k pohybu nosice na vozidle.
11) Zajistete dostatecný pocet popruhu pro upevnení nosice na vozidlo podle údaju uvedených v montážním návodu.
12) Opotrebované nebo otrepené popruhy jsou nebezpecné a musí být ihned bezpodmínecne vymeneny.
13) Pridání dalších ochranných prostredku pro chránení kol je ve vaší kompetenci.
14) Plyny vycházející z výfuku vozidla jsou horké, z tohoto duvodu nikdy neumístujte v dosahu výfuku kolové pneumatiky, popruhy ani žádné jiné soucásti.
15) Odmontujte z kol veškeré vybavení (kapsy, detskou sedacku, pumpu...), které by se mohlo uvolnit nebo zachytávat vzduch.
16) Dbejte na minimální vzdálenost nejnižší cásti zátože od zeme (35 cm), aby nedošlo k nárazu kol na vozovku nebo na chodník.
V prípade potreby, pokud by se nacházela príliš blízko vozovky, odmontujte kola z jízdních kol a uložte je do zavazadlového prostoru.
17) Nepoužívejte žádné elastické prvky.
18) Nespoušťejte sterac na zadním skle vozidla aniž byste se ubezpecili, že nosic umožnuje jeho funkci.
Nekterá vozidla jsou vybavena automatickým spínacem sterace na zadním skle, v tomto prípade je nezbytné tuto funkci odpojit (na zpusob odpojení se informujte v autorizovaném servisu podle znacky vozidla).
19) Pokud je vozidlo vybaveno automatickým otevíráním zavazadlového prostoru, je vhodné, v prípade namontování nosice, tuto funkci odpojit nebo otevírat zavazadlový prostor ruune.
20) Radar pro couvání detektuje prítomnost nosice, pokud není odpojen je normální, že dává signál.

ÚDRŽBA NOSICU
1) Na nosici na kola nesmí být provádeny žádné úpravy.
2) Pri použití nesmí být nosic na kola poškozen a musí být udržován v dobrém stavu.
3) Všechny poškozené nebo opotrebované soucástky musí být ihned vymeneny.
4) Citeri nosice na kola : nepoužívejte agresivní chemické prostredky, upredností nujte mýdlovou vodu.
5) V prípade umývání vozidla nosic odmontujte.
6) Po každém použití nosic peclive uklidte spolu s veškerou dokumentací.

SV INSTRUKTIONER FÖR HANDHAVANDE SAMT VARNINGSFÖRESKRIFTER GÄLLANDE CYKELHÅLLARE MED SPÄNNBANDSFÄSTE OCH SOM MONTERAS PÅ DRAGKROK

ALLMÄNNA FÖRESKRIFTER
1) Läs igenom anvisningen noggrant och följ den till punkt och pricka innan cykelhållaren används. Bevara anvisningen för framtida bruk.
2) Cykelhållaren du just har köpt är endast avsedd för transport av cyklar.
3) Maximilast och antal cyklar som får lastas på cykelhållaren: 30 kg (66 lbs.) för en cykelhållare för 2 cyklar och 45 kg (99 lbs.) för en cykelhållare för 3 cyklar, om inte annat anges.
4) Cykelhållaren får inte användas för att transportera tandemcyklar.
5) Vi garanterar inte att cykelhållaren passar för transport av barncyklar.
6) Garantin gäller endast om monteringsanvisningen och säkerhetsföreskriftema har följts. Felaktig montering kan orsaka skada på din bil och äventyra din och andras säkerhet.

TRAFIKSÄKERHET
1) Gällande nationella lagkrav och föreskrifter skall följas vad avser användningssätt för cykelhållaren.
2) Fordonets registreringsskylt liksom bak- och bromljus måste vara synliga. Kontrollera att cykelhållaren och cyklar inte döljer dessa; om så behövs skall cykelhållaren kompletteras med en extra registreringsskylt och belysningsramp (extra tillbehör). Kontrollera att belysningen fungerar ordentligt.
3) Kör inte på asfalterad väg. Terrängkörning är inte tillåtlig med cykelhållare monterad på bilen.
4) Cykelhållaren ökar bilens längd och monterade cyklar kan öka dess bredd och höjd. Var försiktig när du kör genom trånga passager (gäller både höjd och bredd) och när du backar. Gällande lagkrav och trafikföreskrifter måste alltid följas och all last skall förankras ordentligt.
5) Tänk på att cykelhållare och last påverkar bilens köregenskaper. Sidvindskänsligheten blir större och fordonets egenskaper vid kurvtagning och inbromsning förändras.
6) Anpassa hastigheten efter fordonets last. För ytterligare säkerhet rekommenderas att hastigheten inte överträder 110 km/h (68 mph).
7) Sakta ner ordentligt (till 10 km/h, 6 mph) när du kör över farthinder eller andra föremål. Kör mjukt, anpassa hastigheten och bromsa i god tid.
8) Montera av cykelhållaren när den inte används.

SÄKER OCH KORREKT ANVÄNDNING
1) Innan cykelhållaren monteras, kontrollera att den är avsedd för ditt fordon.
2) Eftersom cyklar har olika konstruktion, uppmanas du att kontrollera att dina cyklar kan monteras på cykelhållaren. För cyklar utan tvärstång finns en adapter (som extra tillbehör) som monteras på cykeln så att den kan transporteras på cykelhållaren.
3) Lasten skall placeras jämnt på underlaget och tyngdpunkten skall ligga så lågt som möjligt.
4) Några av våra cykelhållare är fällbara så att man kan öppna bakluckan på de flesta bilar. Vissa bilar är dock konstruerade på ett sätt som förhindrar denna funktion.
5) Kontrollera i fordonets manual högsta tillåtna last som anges av biltillverkaren. Om cykelhållaren skall monteras på en släpkärra, kontrollera maxlasten "S" som är angiven i specifikationen. Om maxlasten som är angiven i fordonets manual eller släpkärran är mindre än cykelhållarens tillåtna last, är det den mindre gränsen som måste hållas, till exempel genom att transportera en mindre mängd cyklar. Cykelhållarens maxvikt består av cykelhållaren plus vikten av transporterade cyklar.
6) Vid montering på släpkärra gäller garantin endast för dragkrokar med diameter 50 mm och som uppfyller normen European Directive 94/20/CE daterad 30 maj 1994.
7) Vid montering av cykelhållare med fästremmar är det viktigt att före varje monteringsmoment kontrollera tabellen i början på monteringsanvisningen.
8) Var noga med att rengöra alla kontaktytor på bilen och cykelhållaren innan cykelhållaren monteras på bilen.
9) Kontrollera att cykelhållaren är monterad ordentligt på bilen. Fästena skall justeras noggrant: följ monteringsanvisningen angående åtspänningskraft.
10) Kontrollera före avfärd att remmar och andra fästelement är ordentligt fästa. Dra åt igen om så behövs, och särskilt om cyklarna eller cykelhållaren har förflyttats.
11) Montera cykelhållaren på bilen med samtliga remmar och var noga med att följa monteringsinstruktionen.
12) Slitna eller fransiga remmar får ej användas och måste bytas ut.
13) Vi rekommenderar att använda skumplastkuddar el.dyl. för att skydda cyklarna.
14) Bilens avgasrör blir mycket varmt. Lät därför inte cykelhjul, remmar eller andra detaljer komma i kontakt med avgasröret.
15) Avlägsna alla lösa delar från cyklarna (cykelkorg, barnsits, pumpetc), som skulle kunna lossna eller utgöra vindfång.
16) Se till att det finns tillräckligt avstånd (35 cm/ 14 tum) mellan marken och den lägsta delen av lasten för att undvika att cyklarna slår i marken (eller trottoaren el.dyl.). Om cykelhjulen hamnar för nära marken, montera av dem och transportera dem i bagageutrymmet.
17) Använd inga elastiska fästen.
18) Använd inte bakrutetorkaren innan du försäkrat dig om att den inte stöter emot cykelhållaren. Vissa bilar är utrustade med en automatisk bakrutetorkare och det är då viktigt att koppla ur den (kontrollera med bilverkstaden eller bilåterförsäljaren hur detta görs).
19) Om bilen är utrustad med automatisk öppning av bagageluckan måste denna funktion antingen kopplas ur eller luckan försiktigt öppnas manuellt när cykelhållaren är monterad.
20) Backsensorer reagerar på monterad cykelhållare och avger larmljud.

UNDERHÅLL AV CYKELHÅLLAREN
1) Cykelhållaren får inte ändras på något sätt.
2) Cykelhållaren måste underhållas regelbundet för att förhindra korrosion och onödigt slitage.
3) Skadade eller slitna delar måste bytas ut.
4) Använd helst tvålvatten och absolut inga frätande kemiska produkter vid rengöring av cykelhållaren.
5) Cykelhållaren måste monteras av bilen inför biltvätt.
6) Förvara cykelhållaren på ett säkert sätt och spara all dokumentation.

BG ИНСТРУКЦИИ ЗА УПОТРЕБА И ПРЕДУПРЕЖДЕНИЯ ПРИ ИЗПОЛЗВАНЕТО НА ЗАДНИЯ БАГАЖНИК ЗА ВЕЛОСИПЕДИ С РЕМЪЦИ ВЪРХУ ТОПКАТА НА ТЕГЛИТЕЛНО-ПРИКАЧНОТО УСТРОЙСТВО

ОБЩИ УСЛОВИЯ
1) За да използвате багажника за велосипеди напълно безопасно, задължително трябва да прочетете и спазвате предупрежденията и инструкциите за монтаж в най-малките подробности, както и да ги запазите за бъдещи справки.
2) Закупеният от Вас багажник за велосипеди е предназначен единствено за транспорт на велосипеди.
3) Максимален допустим товар и брой на велосипедите за багажника: 30 кг за багажник за 2 велосипеда и 45 кг за багажник за 3 велосипеда или указаните в упътването товар и брой велосипеди.
4) Багажникът за велосипеди не е предназначен за транспорт на тандеми.
5) Не се гарантира съвместимостта на багажника с детски велосипеди.
6) Гаранцията не е валидна при несъразвие на инструкциите за монтиране и предупрежденията – това може да причини сериозни вреди на Вашия автомобил и да застрашаи Вашата безопасност и тази на околните.

БЕЗОПАСНОСТ НА ПЪТЯ И ДВИЖЕНИЕ
1) В която и да държава да се придвижвате с автомобил, оборудван с багажника за велосипеди, спазвайте законите и наредбите на държавата, в която се намирате.
2) Регистрационните табели и фаровете задължително трябва да се виждат. Внимавайте багажникът и велосипедите да не ги скриват и ако е необходимо, поставете копие на регистрационната табелка и допълнителни фарове (опция) в задната част на багажника за велосипеди и проверете дали работят правилно.
3) Никога не се придвижвайте по неасфалтирани пътища, не е разрешено и шофирането офроуд.
4) Багажникът за велосипеди увеличава дължината на автомобила, а велосипедите могат да променят ширината и височината на автомобила. Внимавайте при преминаване в тесен и труден участък или при движение на заден ход. Товарите, които излизат извън транспортното устройство, трябва да отговарят на изискванията на действащата нормативна уредба и да бъдат правилно закрепени.
5) Начинът на шофиране трябва да е съобразен със съпротивлението на въздуха на багажника и велосипедите, тъй като поведението на автомобила в завоите и при спиране може да се промени.
6) Съобразете скоростта си с пренасяния товар и за по-голяма безопасност никога не превишавайте препоръчаната максимална скорост от 110 км/ч.
7) Намалете значително скоростта (преминаване с 10 км/ч) в участъци с гърбици или други препятствия. Шофирането трябва да бъде спокойно и предвидливо.
8) Свалете багажника за велосипеди след употреба.

ПОДХОДЯЩО И СИГУРНО ИЗПОЛЗВАНЕ
1) Преди да монтирате багажника за велосипеди, проверете дали е съвместим с вашия автомобил.
2) Тъй като всеки велосипед е с различна геометрия, вие трябва да проверите съвместимостта на велосипедите с багажника. За велосипедите, чиято рамка няма горна пречка, може да се добави допълнителен лост (опция), за да може да се постави върху багажника за велосипеди.
3) Товарът трябва да бъде равномерно разпределен върху цялата повърхност на носещото устройство и центърът му на тежестта трябва да се поддържа възможно най-ниско.
4) Някои от нашите модели багажници за велосипеди са оборудвани със система за накланяне, която позволява достъп до багажника на автомобила за по-голямата част автомобили. Дизайнът на някои автомобили или наличието на повдигнато теглително-прикачно устройство не позволяват да се използва тази функция.
5) Направете справка в ръководството за употреба на вашия автомобил за максималния позволен от конструктора товар. Що се отнася до багажниците за велосипеди, които се монтират върху теглително-прикачното устройство на автомобила, проверете колко е товарът „S", записан върху информационната табелка на теглително-прикачното устройство. Ако посоченият в ръководството на автомобила или на информационната табелка на теглително-прикачното устройство товар е по-малък от максималното обозначено тегло на багажника за велосипеди, тази стойност трябва да бъде спазена, като например се намали броят на превозваните велосипеди.
Максималното тегло на багажника за велосипеди = теглото без товар + теглото на велосипедите.
6) Гаранцията на нашите багажници за велосипеди, които се монтират върху теглително-прикачно устройство, важи единствено за теглително-прикачни устройства, които съответстват на Директива 94/20/ЕО от 30 май 1994 г. стопка за теглително-прикачно устройство с диаметър 50 мм.
7) Преди всеки етап от сглобяването на багажника за велосипеди правете справка в таблиците в началото на упътването относно багажниците за велосипеди със закрепване с ремъци.
8) Почиствайте грижливо контактните зони и тези на натиск между багажника и автомобила, преди да поставите багажника за велосипеди.
9) Багажникът за велосипеди трябва да бъде много стабилно прикрепен към автомобила. Регулирането на елементите за закрепване трябва да бъде направено внимателно и точно: проверете каква трябва да бъде силата на затягане, препоръчвана в упътването за монтаж.
10) Преди и по време на път проверявайте стягането на ремъците и на другите фиксиращи устройства.
При необходимост стегнете отново, а при преместване на велосипедите върху багажника или на багажника по отношение на автомобила незабавно пристегнете.
11) Закрепете достатъчен брой ремъци, като стриктно следвате упътването за монтаж на багажника за велосипеди върху автомобила.
12) Износените или протритите ремъци са опасни и задължително трябва да бъдат сменени.
13) Вие трябва да добавите допълнителни предпазни устройства, за да обезопасите велосипедите.
14) Тъй като изгорените газове от автомобила са много горещи, никога не поставяйте върху тръбата на ауспуха нито гумите на велосипеда, нито ремъците на багажника или които и да е други части.
15) Премахнете всички аксесоари от велосипедите (чанта, детска седалка, помпа и др.), които могат да се откачат или да окажат силно съпротивление на въздуха.
16) Спазвайте минимално разстояние (35 см) между земята и най-ниската част на товара, за да избегнете всякакъв риск от удар между пътя или тротоара и велосипедите.
Ако е необходимо, демонтирайте гумите на велосипедите, които са твърде близо до земята, и ги сложете в багажника на автомобила.
17) Не използвайте ластични устройства за прикрепване.
18) Не задействайте задната чистачка, преди да сте се уверили, че багажникът за велосипеди позволява това. Някои автомобили са оборудвани със система за автоматично задействане на задната чистачка и в такъв случай задължително я изключете (поискайте това да бъде направено в гараж за автомобили от Вашата марка).
19) Ако колата Ви е оборудвана със система за автоматично отваряне на багажника, следва да я изключите или да го отваряте само ръчно, когато е монтиран багажникът за велосипеди.
20) Радарът за заден ход, когато не е изключен, регистрира багажника за велосипеди. Нормално е да издава звук.

ПОДДРЪЖКА НА БАГАЖНИКА ЗА ВЕЛОСИПЕДИ
1) Багажникът за велосипеди не може да бъде предмет на никакви изменения.
2) За да бъде използван, багажникът не трябва да бъде повреден и трябва да бъде поддържан в добро състояние.
3) Всяка повредена или износена част трябва незабавно да бъде сменена.
4) Почистване на багажника за велосипеди: не използвайте агресивни химически препарати, а сапунена вода.
5) Задължително сваляйте багажника за велосипеди, когато почиствате автомобила.
6) Внимателно поддържайте багажника за велосипеди с цялата свързана с него документация след всяка употреба.