MontBlanc®

Service Technique

Fiche Produit Eclaté

SM / 020 / 1
Décembre 2000

Référence : **245 414**

Désignation : **MB ROOFBAR AMC 5414**

Edition : **1**
Date : **11/04/17**
Rédacteur : **R. DELAMAIRE**

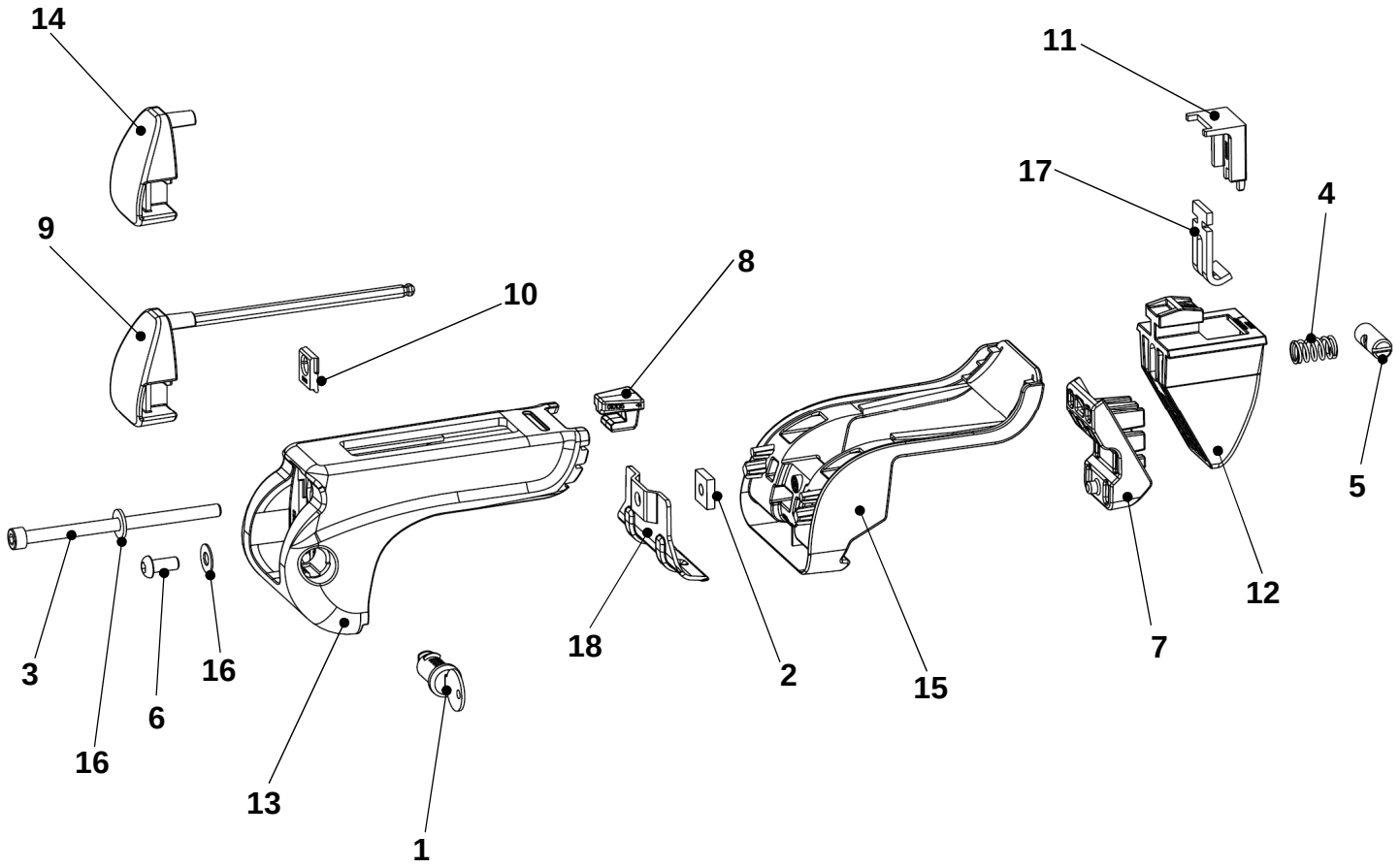

Nomenclature

Repère	Référence	Désignation	Qté
1	001 021	BARILLET 807R LONG(BARILLET T)	4
2	004 099	ECROU 15X15X4 M6	4
3	004 558	VIS CHC M6X100/100	4
4	004 559	RESSORT B1,3 D=11 L=20	4
5	004 561	ECROU CYLINDRIQUE D=10 M6 L=25	4
6	004 680	VIS BHC 6X14 EMP4	4
7	010 012	PATIN P038 CONTRE PIED ACTIVA	4
8	010 135	C MOBILE ACTIVA	4
9	010 346	EMBOUT PIED R07+CLE ALLEN	1
10	010 347	PLAQUETTE RETENUE VIS R07	4
11	010 348	BUTEE ECROU CYLINDRIQUE R07	4
12	010 349	CONTRE-PIED R07	4
13	010 352	PIED R07 PHASE 2	4
14	010 355	EMBOUT PIED R07 SS CLE ALLEN	3
15	010 506	PATIN P027 PIED ACTIVA PHASE 2	4
16	017 508	RONDELLE 14X6,2X1,5 PLATE	8
17	017 558	BRIDE SERRAGE R07 ZN	4
18	023 001	PATTE ACTIVA 1 NOIRE	4

Emballages

006 031	BOITE MB ROOFBAR AMC	1
007 389	AVERTISSEMENT BARRES DE TOIT	1
058 245	NOTICE AMC FIX RAIL N°5414	1
064 059	ADH AFFECT MB ROOFBAR AMC 5414	1