Service Technique	Fiche Produit Eclaté	SM / 020 / 1 Décembre 2000
Référence : **245123**	Désignation : **AMC FIX POINT FOOT N°5123**	Edition : **1** Date : **07/04/2011** Rédacteur : **D. BEUNAS**

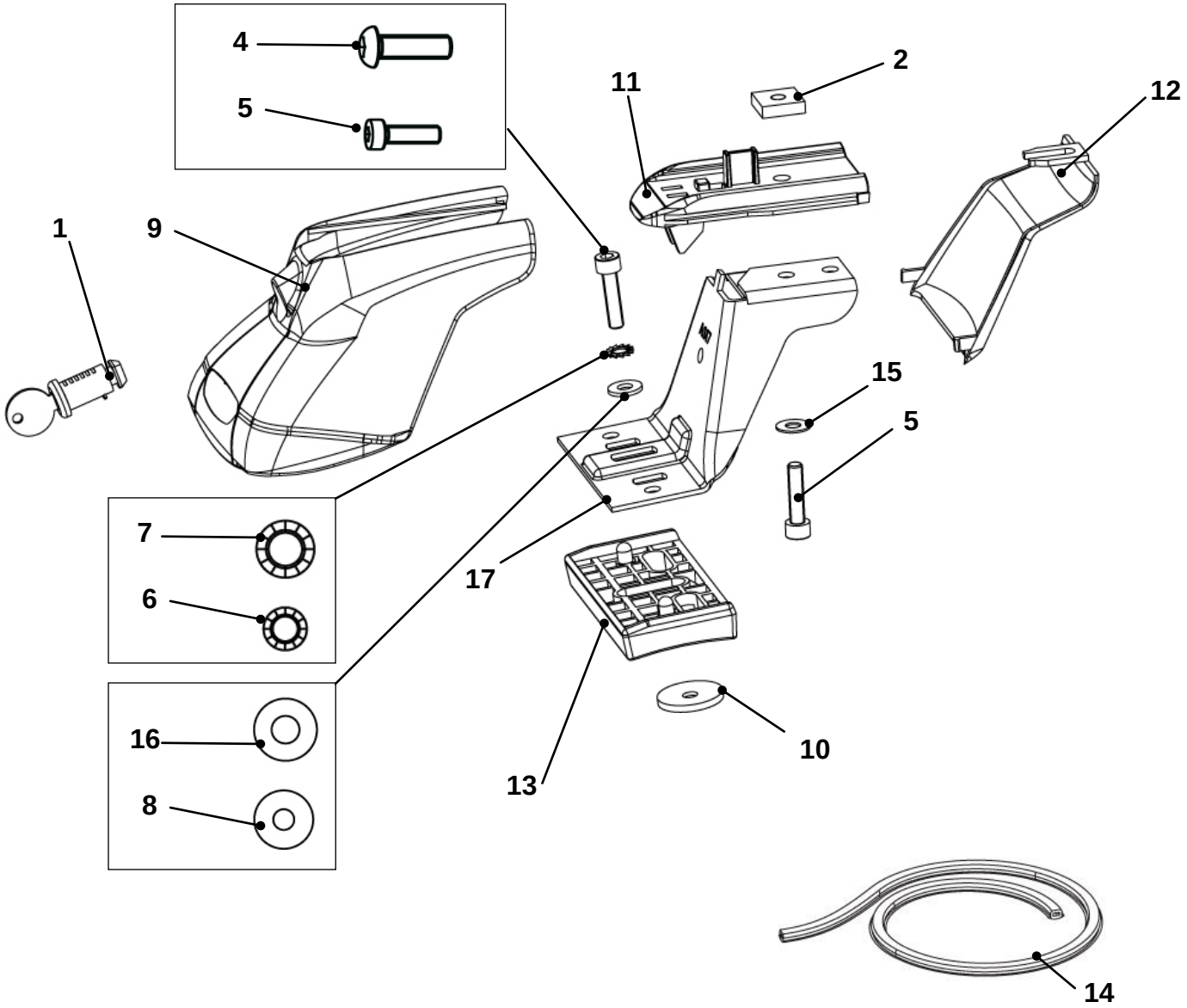

Nomenclature

Repère	Référence	Désignation	Qté
1	001 021	Barillet 807R long	4
2	004 114	Ecrou Carré 18x18x5 M6	4
3	004 160	Cle pour vis CHC de 5	1
4	004 246	Vis BHC M8x30/30	4
5	004 250	Vis CHC 6x25/25	8
6	004 305	Rondelle éventail Ø6	4
7	004 306	Rondelle éventail Ø8	4
8	004 310	Rondelle plate D:6,3x18x1,2	4
9	010 170	Capot D Atlas neutre	4
10	010 200	Rondelle EPDM 7x30	4
11	010 549	Entretoise barre 30x20	4
12	010 709	Boitier intérieur plat	4
13	010 880	Patin P034	4
14	011 341	Obturateur lumière barre L=720	1
15	017 504	Rondelle 14x6,45x0,8 plate	4
16	017 518	Rondelle 18x8,4x1,5 plate	4
17	021 742	Patte Atlas AS17	4

Emballages

006 031	Boite Fix AMC System	1
006 513	Callage Fix Silverline	1
007 389	Avertissement 21 langues	1
054 925	Adhésif affectation AMC Fix N°5123	1
057 631	Notice AMC Fix Point N°5123	1