Service Technique	Fiche Produit Eclaté	SM / 020 / 1 Décembre 2000
Référence : **245111**	Désignation : **AMC FIX POINT FOOT N°5111**	Edition : **2** Date : **18/05/09** Rédacteur : **D. BEUNAS**

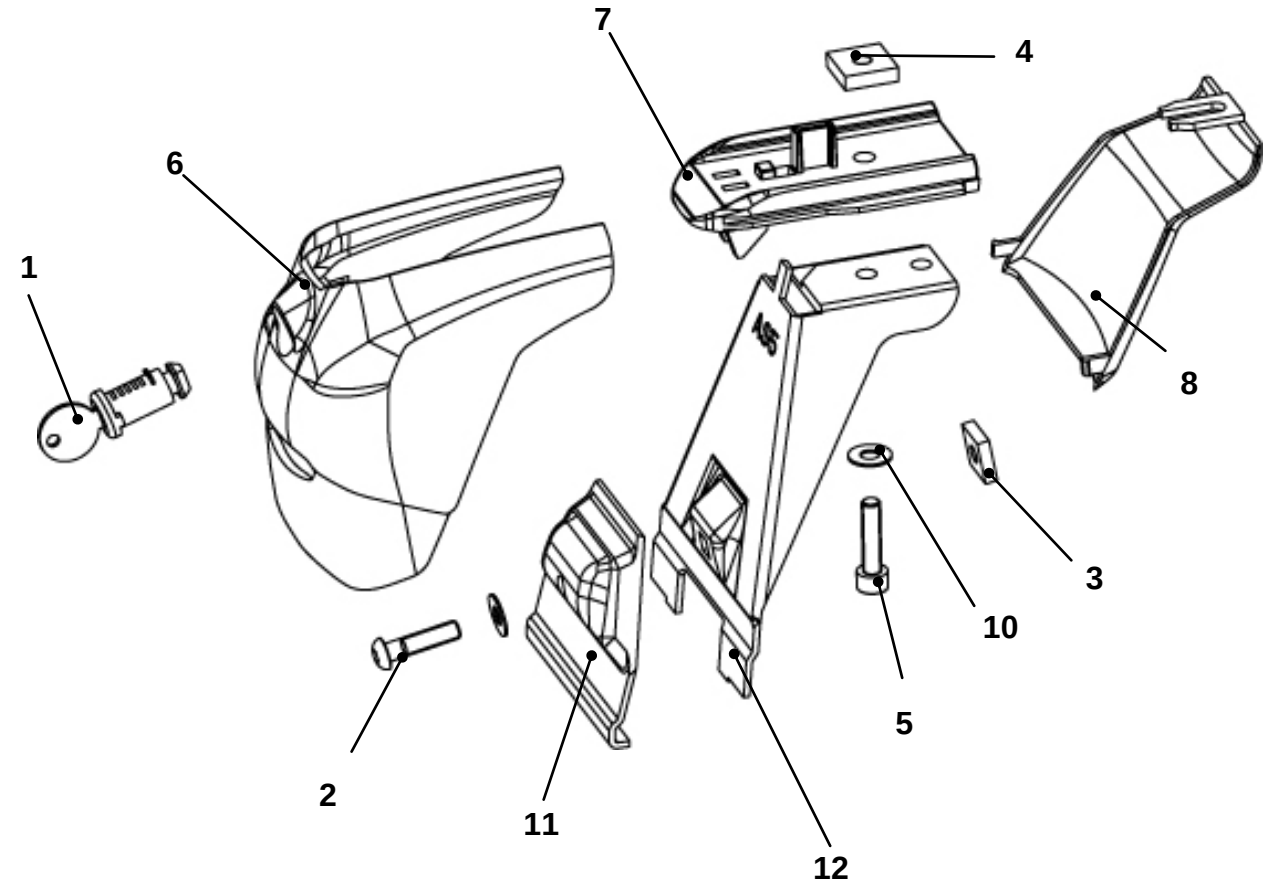





Nomenclature

Repère	Référence	Désignation	Qté
1	001021	Barillet 807R long	4
2	004083	Vis CHC TB 6x25/25	4
3	004103	Ecrou Carré 13x13x4 M6	4
4	004114	Ecrou Carré 18x18x5 M6	4
5	004250	Vis CHC 6x25/25	4
6	010662	Capot A Atlas neutre	4
7	010549	Entretoise barre 30x20	4
8	010709	Boitier intérieur plat	4
9	011341	Obturateur lumière barre L=720	1
10	017504	Rondelle 14x6,3x0,8 plate	8
11	020177	C/Patte SupraTipo Noire	4
12	024721	Patte Atlas AS Noire	4
13	004160	Clé pour vis CHC de 5	1

Emballages

006031	Boite Fix AMC System	1
006513	Callage Fix Silverline	1
007389	Avertissement 21 langues	1
054513	Adhésif affectation AMC Fix N°5111	1
057603	Notice AMC Fix Point N°5111	1