| Service Technique | Fiche Produit Eclaté | SM / 020 / 1<br>Décembre 2000 |
|---|---|---|
| Référence :<br>**245109** | Désignation :<br>**AMC FIX POINT FOOT N°5109** | Edition : **2**<br>Date : **18/05/09**<br>Rédacteur : **D. BEUNAS** |

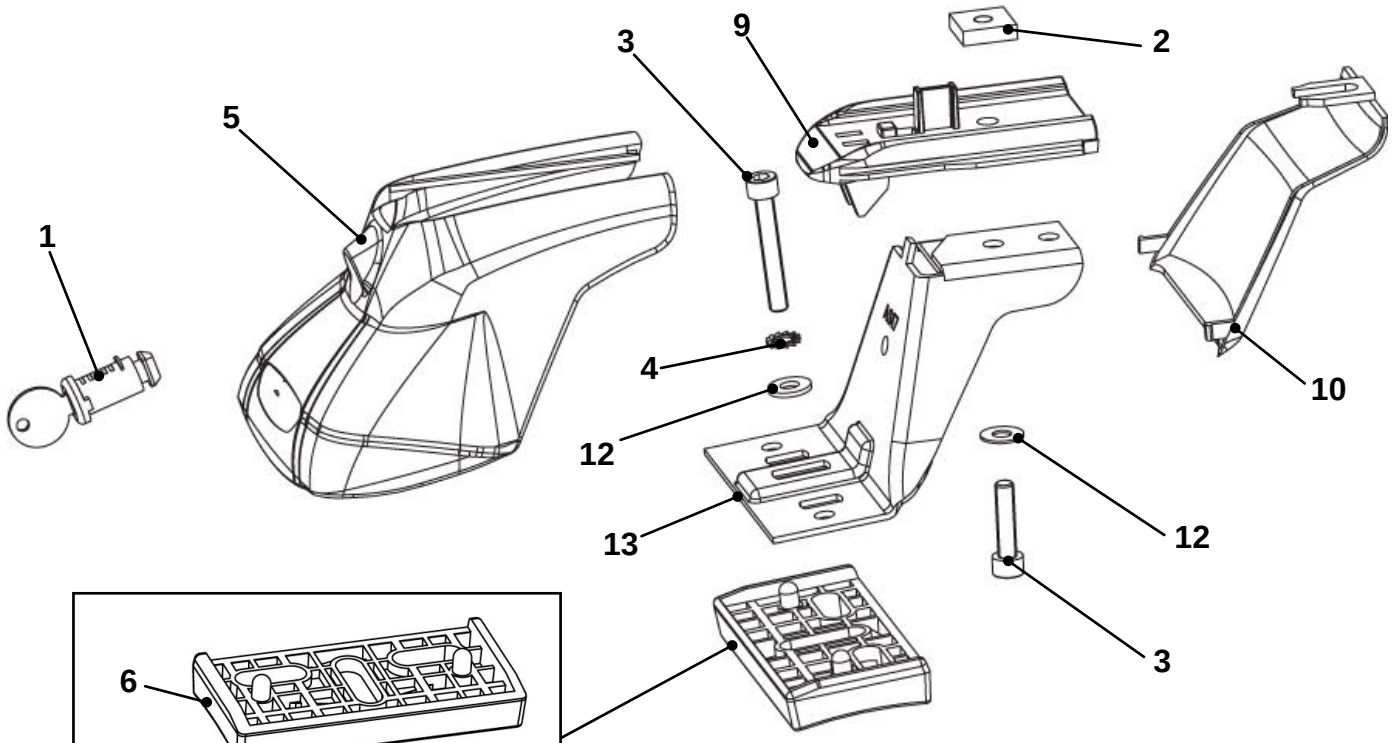


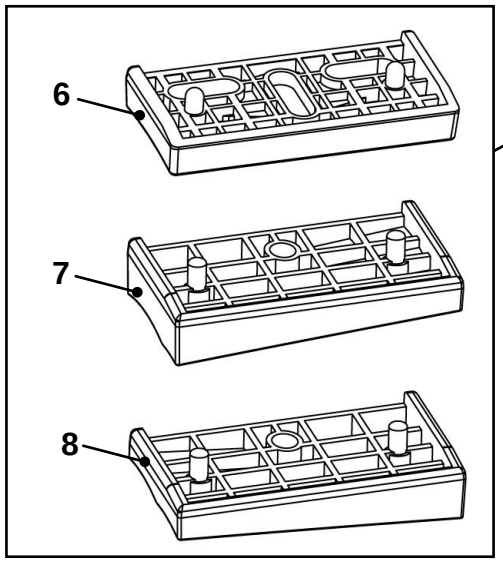








## Nomenclature

| Repère | Référence | Désignation | Qté |
|---|---|---|---|
| 1 | 001021 | Barillet 807R long | 4 |
| 2 | 004114 | Ecrou Carré 18x18x5 M6 | 4 |
| 3 | 004250 | Vis CHC 6x25/25 | 8 |
| 4 | 004305 | Rondelle éventail Ø6 | 4 |
| 5 | 010170 | Capot D Atlas neutre | 4 |
| 6 | 010318 | Patin Express P001 | 4 |
| 7 | 010320 | Patin Volvo P002 | 2 |
| 8 | 010321 | Patin Volvo P003 | 2 |
| 9 | 010549 | Entretoise barre 30x20 | 4 |
| 10 | 010709 | Boitier intérieur plat | 4 |
| 11 | 011341 | Obturateur lumière barre L=720 | 1 |
| 12 | 017504 | Rondelle 14x6,3x0,8 plate | 8 |
| 13 | 021009 | Patte Atlas AS10 | 4 |
| 14 | 004160 | Clé pour vis CHC de 5 | 1 |

**Emballages**

| | | |
|---|---|---|
| 006031 | Boite Fix AMC System | 1 |
| 006513 | Callage Fix Silverline | 1 |
| 006570 | Callage Fix Point Foot | 1 |
| 007389 | Avertissement 21 langues | 1 |
| 054919 | Adhésif affectation AMC Fix N°5109 | 1 |
| 057576 | Notice AMC Fix Point N°5109 | 1 |