Service Technique	Fiche Produit Eclaté	SM / 020 / 1 Décembre 2000
Référence : **245105**	Désignation : **AMC FIX POINT FOOT N°5105**	Edition : **2** Date : **18/05/09** Rédacteur : **D. BEUNAS**

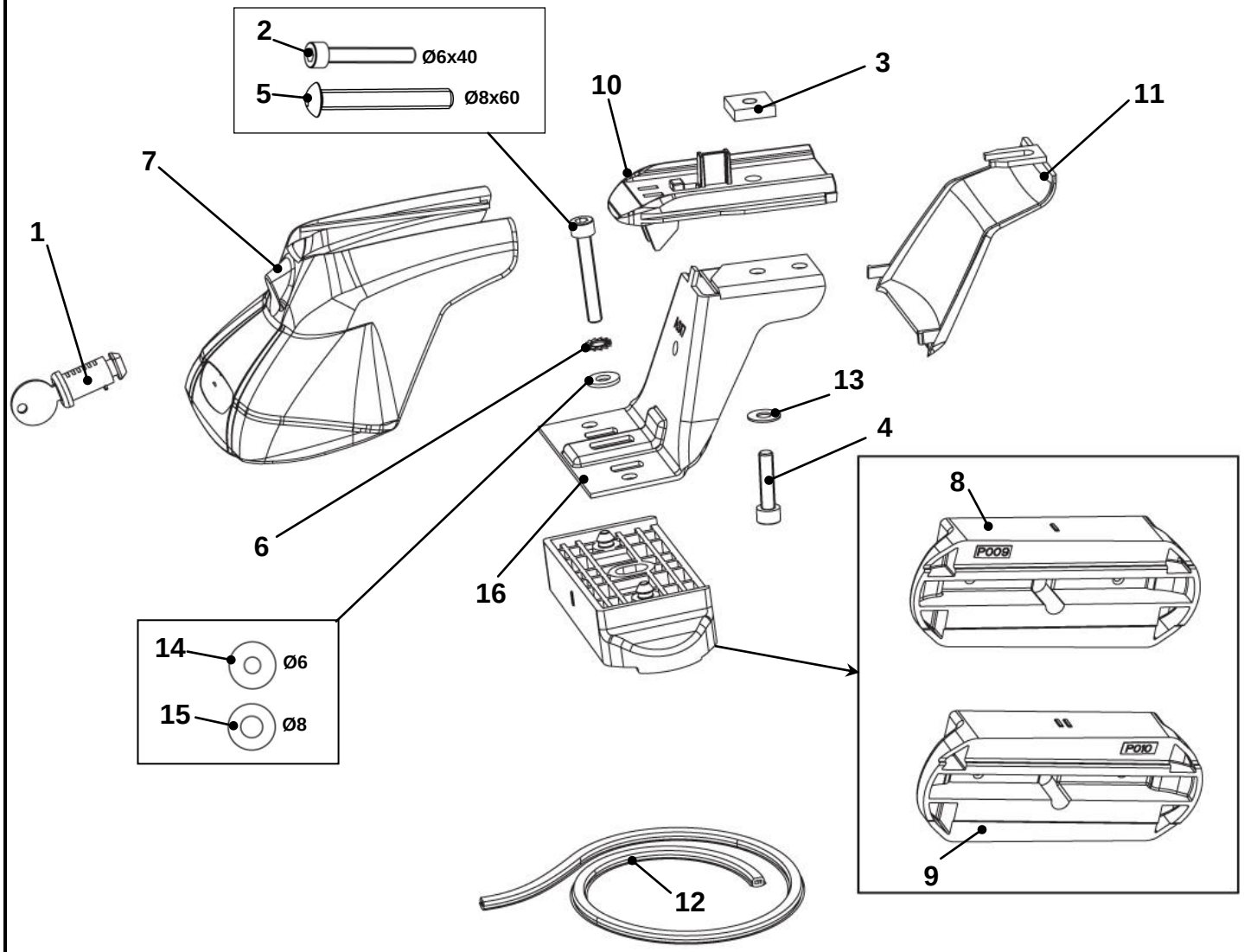

Nomenclature

Repère	Référence	Désignation	Qté
1	001021	Barillet 807R long	4
2	004082	Vis CHC 6x40/40	4
3	004114	Ecrou Carré 18x18x5 M6	4
4	004250	Vis CHC 6x25/25	4
5	004564	Vis TCB M8x60/60	4
6	004305	Rondelle éventail Ø6	4
7	010170	Capot D Atlas neutre	4
8	010342	Patin Stilo 1 P009	2
9	010343	Patin Stilo 2 P010	2
10	010549	Entretoise barre 30x20	4
11	010709	Boitier intérieur plat	4
12	011341	Obturateur lumière barre L=720	1
13	017504	Rondelle 14x6,3x0,8 plate	4
14	017508	Rondelle 14x6,2x1,5 Plate	4
15	017518	Rondelle 18x8,3x1,2	4
16	021742	Patte Atlas AS17	4
17	004160	Clé pour vis CHC de 5	1

Emballages

006031	Boite Fix AMC System	1
006513	Callage Fix Silverline	1
006570	Callage Fix Point Foot	1
007389	Avertissement 21 langues	1
054915	Adhésif affectation AMC Fix N°5105	1
057572	Notice AMC Fix Point N°5105	1

