Service Technique	Fiche Produit Eclaté	SM / 020 / 1 Décembre 2000
Référence : **245104**	Désignation : **AMC FIX POINT FOOT N°5104**	Edition : **2** Date : **18/05/09** Rédacteur : **D. BEUNAS**

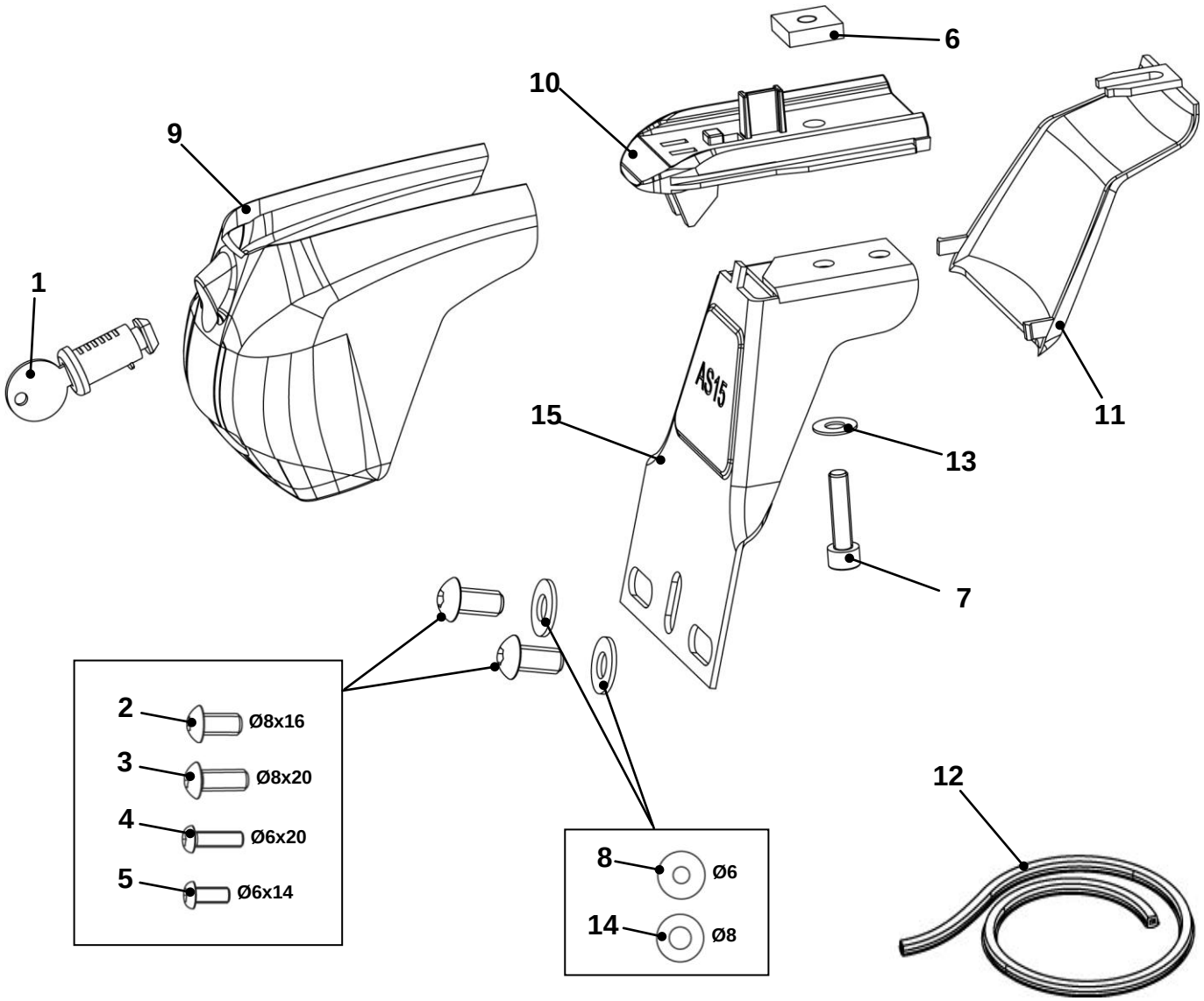

Nomenclature

Repère	Référence	Désignation	Qté
1	001021	Barillet 807R long	4
2	004073	Vis CHC TB M8x16	8
3	004087	Vis CHC TB M8x20	4
4	004089	Vis CHC TB M6x20	8
5	004095	Vis CHC TB M6x14	8
6	004114	Ecrou Carré 18x18x5 M6	4
7	004250	Vis CHC 6x25/25	4
8	004310	Rondelle plate18x6,3x1,2	8
9	010663	Capot B Atlas neutre	4
10	010549	Entretoise barre 30x20	4
11	010709	Boitier intérieur plat	4
12	011341	Obturateur lumière barre L=720	1
13	017504	Rondelle 14x6,3x0,8 plate	4
14	017518	Rondelle 18x8,4x1,5 plate	8
15	024724	Patte Atlas AS15	4
16	004160	Clé pour vis CHC de 5	1

Emballages

006031	Boite Fix AMC System	1
006513	Callage Fix Silverline	1
006570	Callage Fix Point Foot	1
007389	Avertissement 21 langues	1
054914	Adhésif affectation AMC Fix N°5104	1
057571	Notice AMC Fix Point N°5104	1