Service Technique	Fiche Produit Eclaté	SM / 020 / 1 Décembre 2000
Référence : **245103**	Désignation : **AMC FIX POINT FOOT N°5103**	Edition : **2** Date : **18/05/09** Rédacteur : **D. BEUNAS**

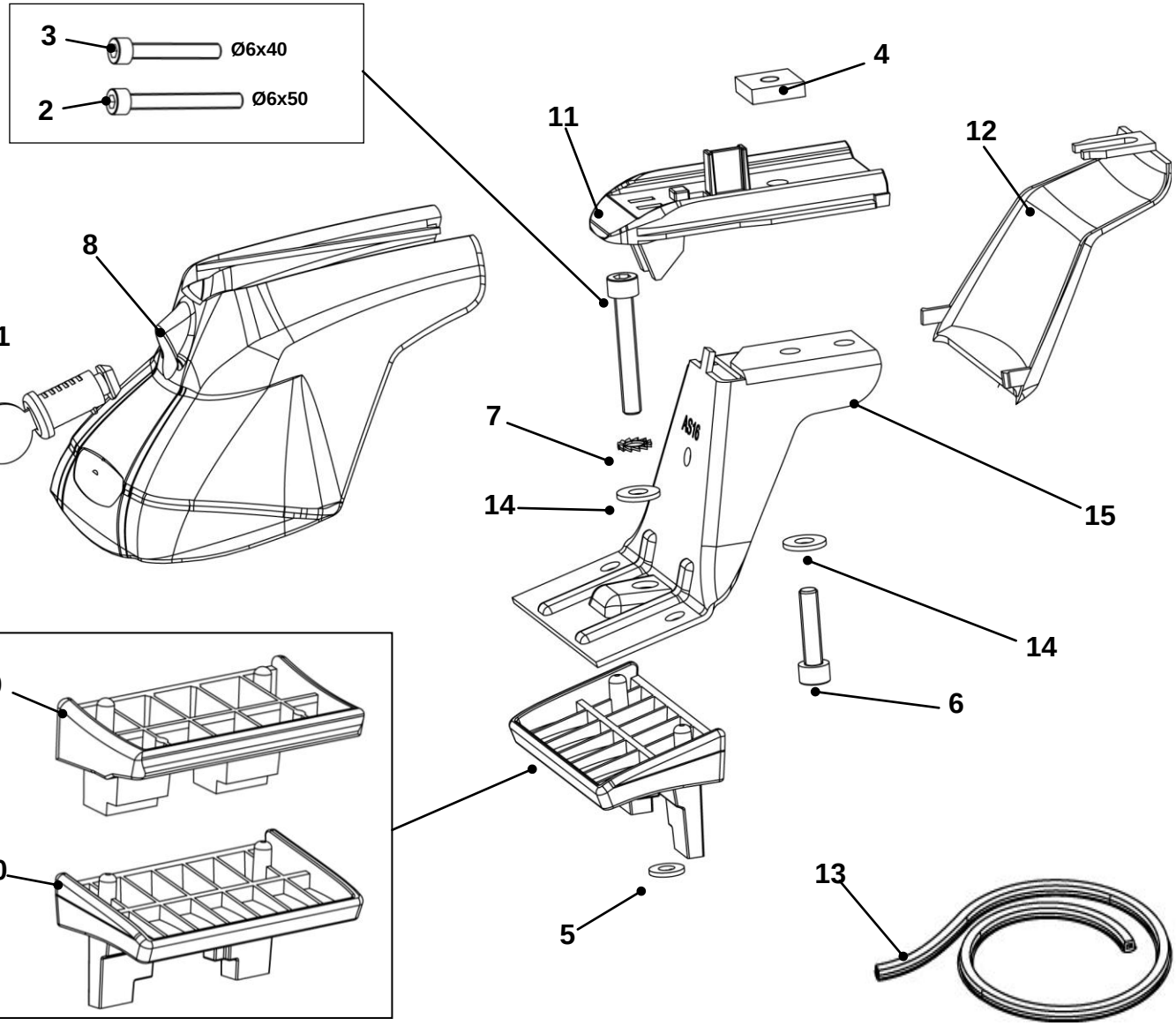

Nomenclature

Repère	Référence	Désignation	Qté
1	001021	Barillet 807R long	4
2	004081	Vis CHC M6x50-24	4
3	004082	Vis CHC M6x40-40	4
4	004114	Ecrou Carré 18x18x5 M6	4
5	004144	Rondelle plastique 11,5x5,3x1,4	4
6	004250	Vis CHC 6x25/25	4
7	004305	Rondelle évantail D6	4
8	010170	Capot D Atlas neutre	4
9	010336	Patin P004	4
10	010519	Patin P020	4
11	010549	Entretoise barre 30x20	4
12	010709	Boitier intérieur plat	4
13	011341	Obturateur lumière barre L=720	1
14	017504	Rondelle 14x6,3x0,8 plate	8
15	021738	Patte Atlas AS16	4
16	004160	Clé pour vis CHC de 5	1

Emballages

006031	Boite Fix AMC System	1
006513	Callage Fix Silverline	1
006570	Callage Fix Point Foot	1
007389	Avertissement 21 langues	1
054913	Adhésif affectation AMC Fix N°5103	1
057570	Notice AMC Fix Point N°5103	1