Service Technique	Fiche Produit Eclaté	SM / 020 / 1 Décembre 2000
Référence : **245100**	Désignation : **AMC FIX POINT FOOT N°5100**	Edition : **2** Date : **18/05/09** Rédacteur : **D. BEUNAS**

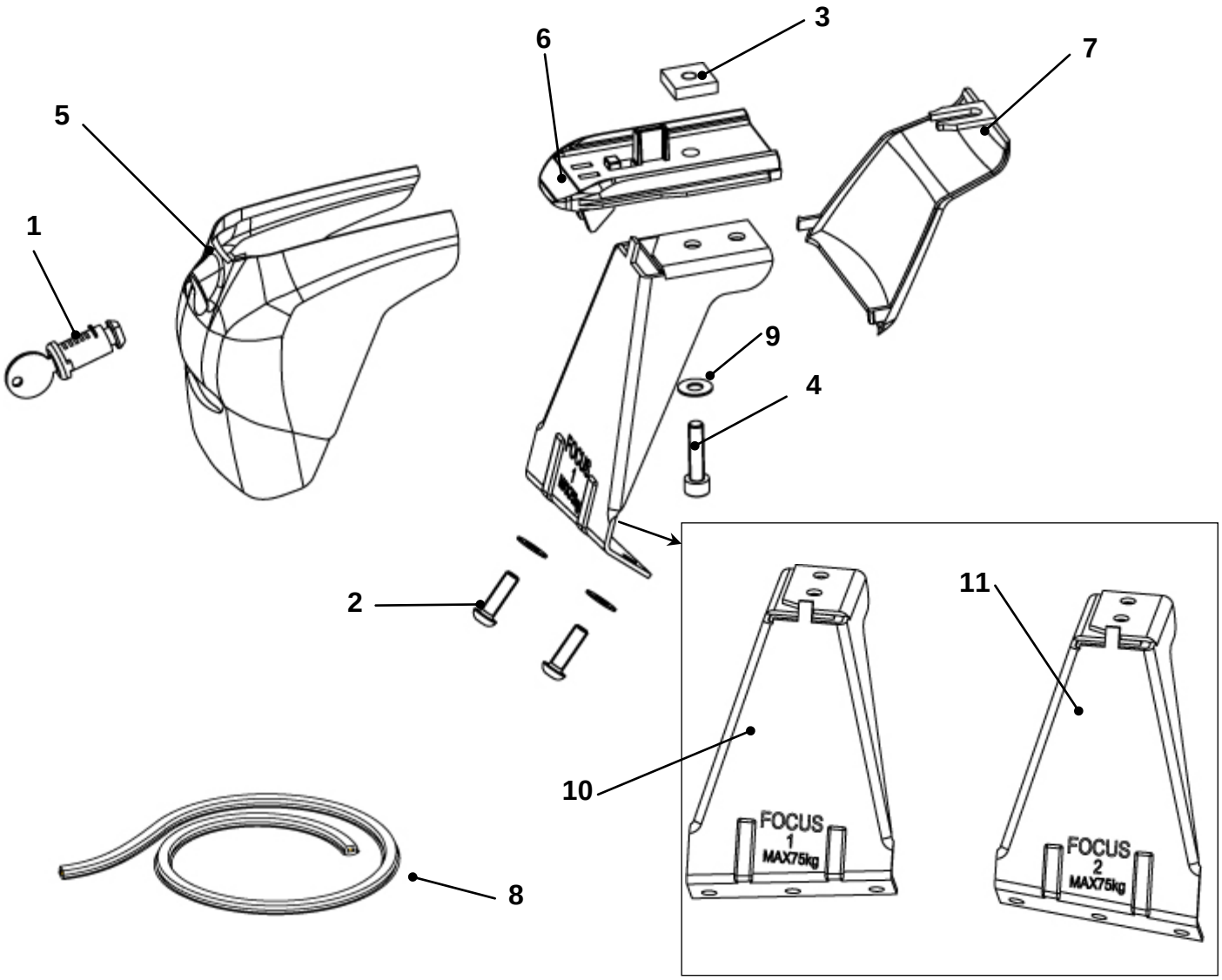

Nomenclature

Repère	Référence	Désignation	Qté
1	001021	Barillet 807R long	4
2	004089	Vis CHC TB 6x20/20	8
3	004114	Ecrou Carré 18x18x5 M6	4
4	004250	Vis CHC 6x25/25	4
5	010662	Capot A Atlas neutre	4
6	010549	Entretoise barre 30x20	4
7	010709	Boitier intérieur plat	4
8	011341	Obturateur lumière barre L=720	1
9	017504	Rondelle 14x6,3x0,8 plate	12
10	024710	Patte Atlas Focus1	2
11	024711	Patte Atlas Focus2	2
12	004160	Clé pour vis CHC de 5	1

Emballages

006031	Boite Fix AMC System	1
006513	Callage Fix Silverline	1
006570	Callage Fix Point Foot	1
007389	Avertissement 21 langues	1
054881	Adhésif affectation AMC Fix N°5100	1
057468	Notice AMC Fix Point N°5100	1

