MontBlanc®

Fiche Produit Eclaté

SM / 020 / 1
Décembre 2000

Référence : **245 023**

Désignation : **AMC FIX POINT FOOT N°5023**

Edition : **1**
Date : **01/07/16**
Rédacteur : **R. DELAMAIRE**

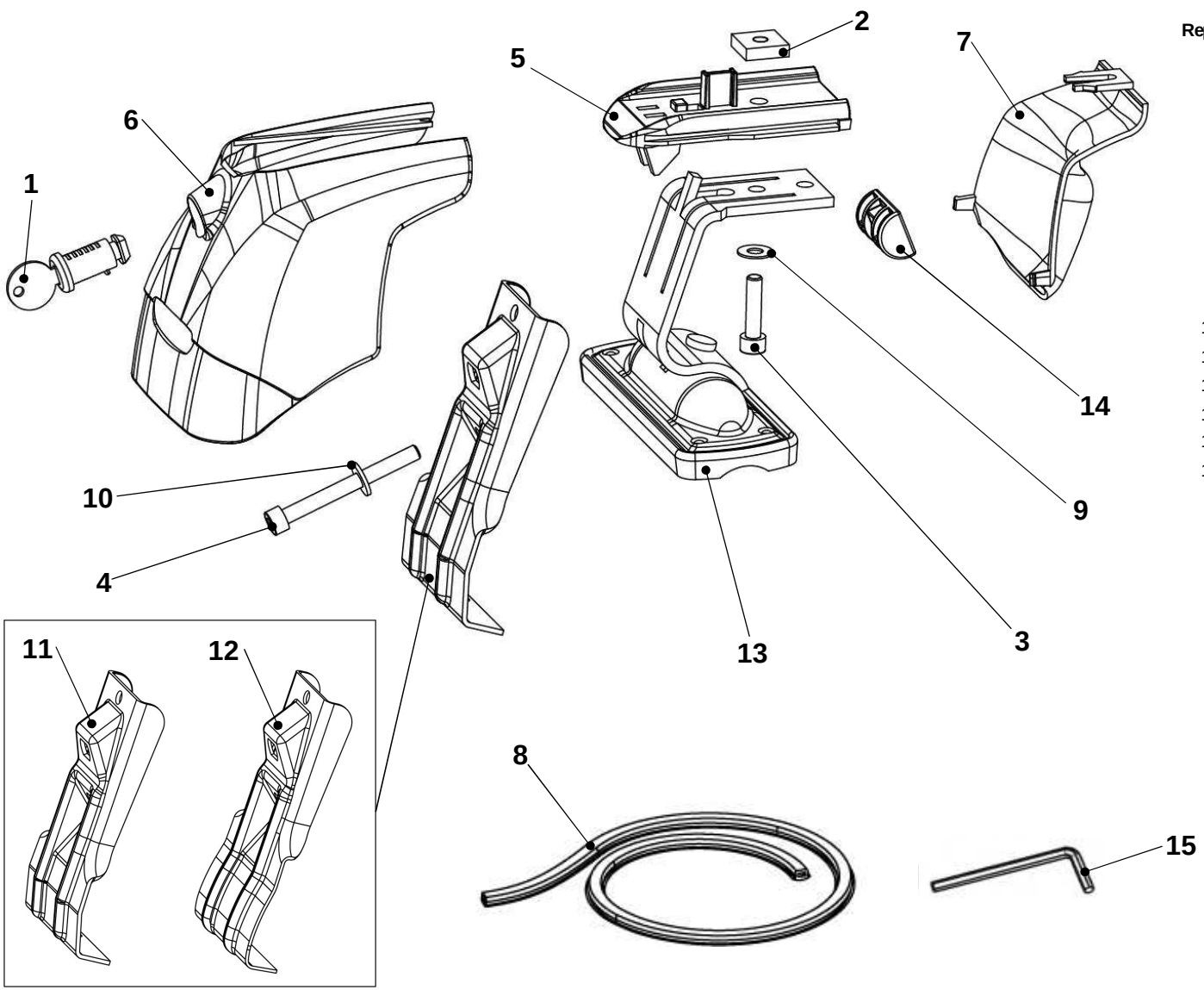

Nomenclature

Repère	Référence	Désignation	Qté
1	001021	BARILLET 807R LONG	4
2	004114	ECROU CARRE 18X18X5 M6	4
3	004250	VIS CHC 6X25/25	4
4	004261	VIS CHC 6X60/60	4
5	010549	ENTRETOISE BARRE 30X20	4
6	010664	CAPOT -C- ATLAS NEUTRE	4
7	010711	BOITIER INTERIEUR GALBE	4
8	011341	OBTURATEUR LUMIERE BAR L=720MM	1
9	017504	RONDELLE 14X6.45X0.8 PLATE	4
10	017508	RONDELLE 14X6.2X1.5 PLATE	4
11	024494	CONTRE-PATTE SUPRA +11. (P)	2
12	024731	CONTRE-PATTE SUPRA +28 (P)	2
13	034061	SUPPORT E3 RIVETE	4
14	034995	ROTULE M6 + ECROU MONTE	4
15	004160	CLE POUR VIS CHC DE 5	1

Emballages

006031	BOITE FIX AMC SYSTEM	1
006513	CALLAGE MB ROOFBAR AMC	1
007389	AVERTISSEMENT BARRES DE TOIT	1
054796	ADHESIF AFFECTATION AMC FIX POINT N° 5023	1
058175	NOTICE AMC FIX POINT N° 5023	1