Service Technique	Fiche Produit Eclaté	SM / 020 / 1 Décembre 2000
Référence : **245019**	Désignation : **AMC FIX ROOF FOOT N°5019**	Edition : **2** Date : **07/04/11** Rédacteur : **D. BEUNAS**

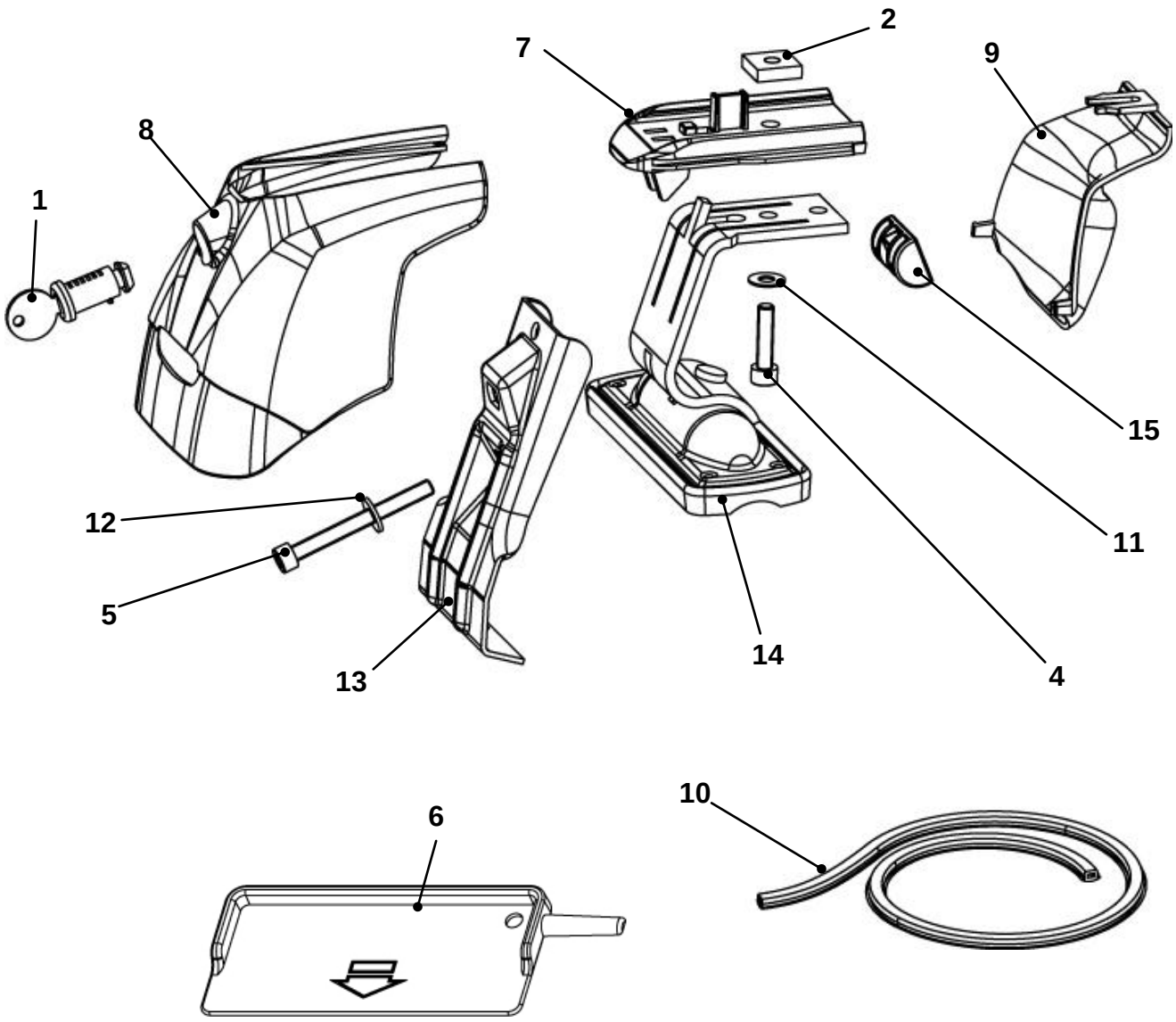

Nomenclature

Repère	Référence	Désignation	Qté
1	001 021	Barillet 807R long	4
2	004 114	Ecrou Carré 18x18x5 M6	4
3	004 160	Clé pour vis CHC de 5	1
4	004 250	Vis CHC 6x25/25	4
5	004 261	Vis CHC 6x60/60	4
6	010 451	Plaquette engagement	1
7	010 549	Entretoise barre 30x20	4
8	010 664	Capot C Atlas neutre	4
9	010 711	Boitier intérieur galbé	4
10	011 341	Obturateur lumière barre L=720	1
11	017 504	Rondelle 14x6,3x0,8 plate	4
12	017 508	Rondelle 14x6,2x1,5 Plate	4
13	024 495	Contre-patte Supra +12	4
14	034 061	Support E3 riveté	4
15	034 995	Rotule M6 + écrou monté	4

Emballages

006 031	Boite Fix AMC System	1
006 513	Callage Fix Silverline	1
007 389	Avertissement 21 langues	1
054 926	Adhésif affectation AMC Fix N°5019	1
057 662	Notice AMC Fix Roof N°5019	1