Service Technique	Fiche Produit Eclaté	SM / 020 / 1 Décembre 2000
Référence : **245017**	Désignation : **AMC FIX ROOF FOOT N°5017**	Edition : **2** Date : **18/05/09** Rédacteur : **D. BEUNAS**

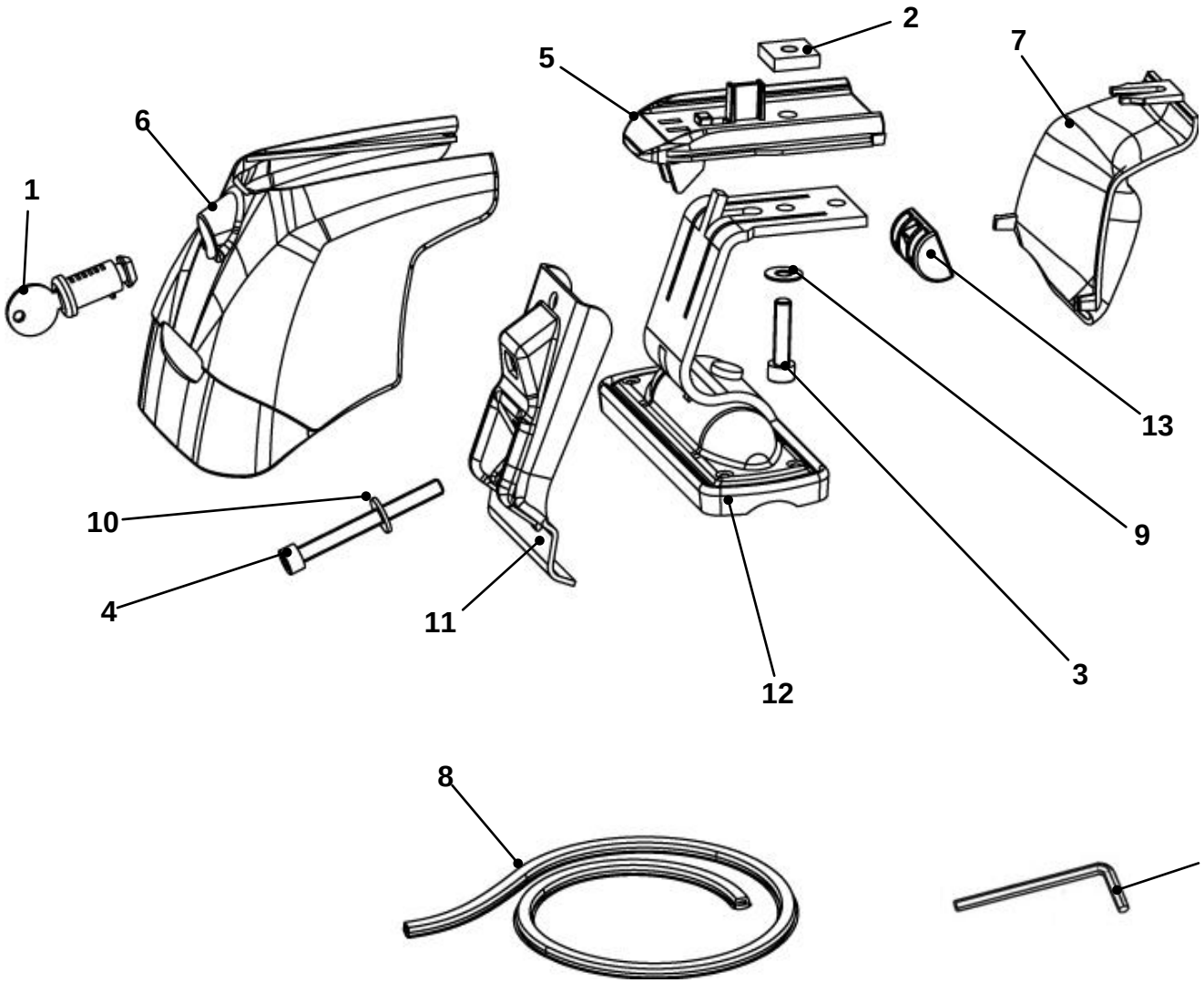

Nomenclature

Repère	Référence	Désignation	Qté
1	001021	BARILLET 807R LONG	4
2	004114	ECROU CARRE 18X18X5 M6	4
3	004250	VIS CHC 6X25/25	4
4	004261	VIS CHC 6X60/60	4
5	010549	ENTRETOISE BARRE 30X20	4
6	010664	CAPOT C ATLAS NEUTRE	4
7	010711	BOITIER INTERIEUR GALBE	4
8	011341	OBTURATEUR LUMIERE BAR L=720MM	1
9	017504	RONDELLE 14X6.3X0.8 PLATE	4
10	017508	RONDELLE 14X6.2X1.5 PLATE	4
11	024491	CONTRE-PATTE SUPRA +3 (P)	4
12	034061	SUPPORT E3 RIVETE	4
13	034995	ROTULE M6 + ECROU MONTE	4
14	004160	CLE POUR VIS CHC DE 5	1

Emballages

006031	BOITE FIX AMC SYSTEM	1
006513	CALLAGE FIX SILVERLINE	1
007389	AVERTISSEMENT 21 LANGUES	1
054924	ADHESIF AFFECT AMC FIX N°5017	1
057598	NOTICE AMC FIX ROOF N°5017	1