| Service Technique | Fiche Produit Eclaté | SM / 020 / 1<br>Décembre 2000 |
|---|---|---|
| Référence :<br>**245010** | Désignation :<br>**AMC FIX ROOF FOOT N°5010** | Edition : **2**<br>Date : **18/05/09**<br>Rédacteur : **D. BEUNAS** |

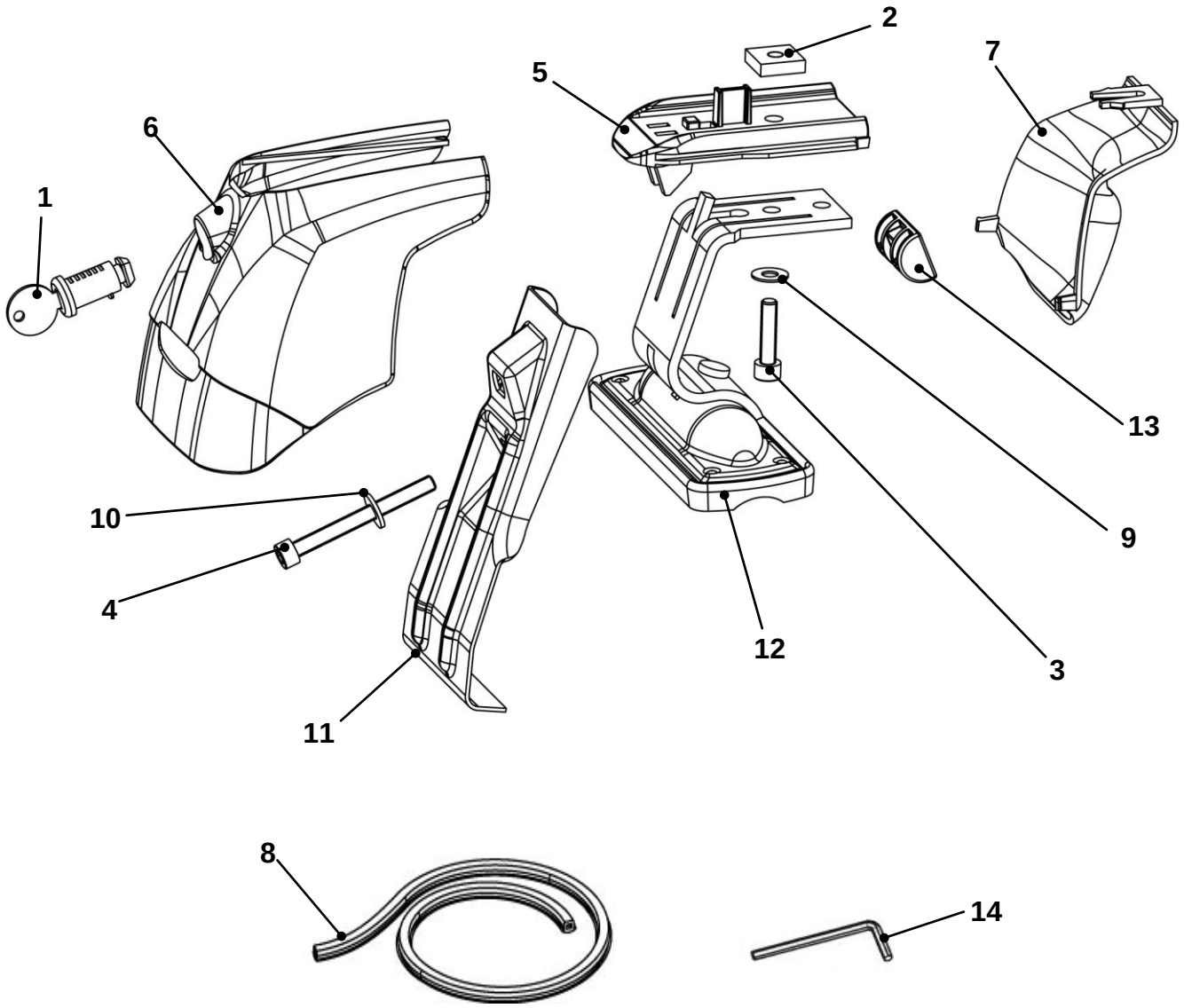


## Nomenclature

| Repère | Référence | Désignation | Qté |
|---|---|---|---|
| 1 | 001021 | Barillet 807R long | 4 |
| 2 | 004114 | Ecrou Carré 18x18x5 M6 | 4 |
| 3 | 004250 | Vis CHC 6x25/25 | 4 |
| 4 | 004261 | Vis CHC 6x60/60 | 4 |
| 5 | 010549 | Entretoise barre 30x20 | 4 |
| 6 | 010664 | Capot C Atlas neutre | 4 |
| 7 | 010711 | Boitier intérieur galbé | 4 |
| 8 | 011341 | Obturateur lumière barre L=720 | 1 |
| 9 | 017504 | Rondelle 14x6,3x0,8 plate | 4 |
| 10 | 017508 | Rondelle 14x6,2x1,5 Plate | 4 |
| 11 | 024729 | Contre-patte Supra +26 | 4 |
| 12 | 034061 | Support E3 riveté | 4 |
| 13 | 034995 | Rotule M6 + écrou monté | 4 |
| 14 | 004160 | Clé pour vis CHC de 5 | 1 |
| | | **Emballages** | |
| | 006031 | Boite Fix AMC System | 1 |
| | 006513 | Callage Fix Silverline | 1 |
| | 007389 | Avertissement 21 langues | 1 |
| | 054878 | Adhésif affectation AMC Fix N°5010 | 1 |
| | 057465 | Notice AMC Fix Roof N°5010 | 1 |