Service Technique	Fiche Produit Eclaté	SM / 020 / 1 Décembre 2000
Référence : **245006**	Désignation : **AMC FIX ROOF FOOT N°5006**	Edition : **2** Date : **18/05/09** Rédacteur : **D. BEUNAS**

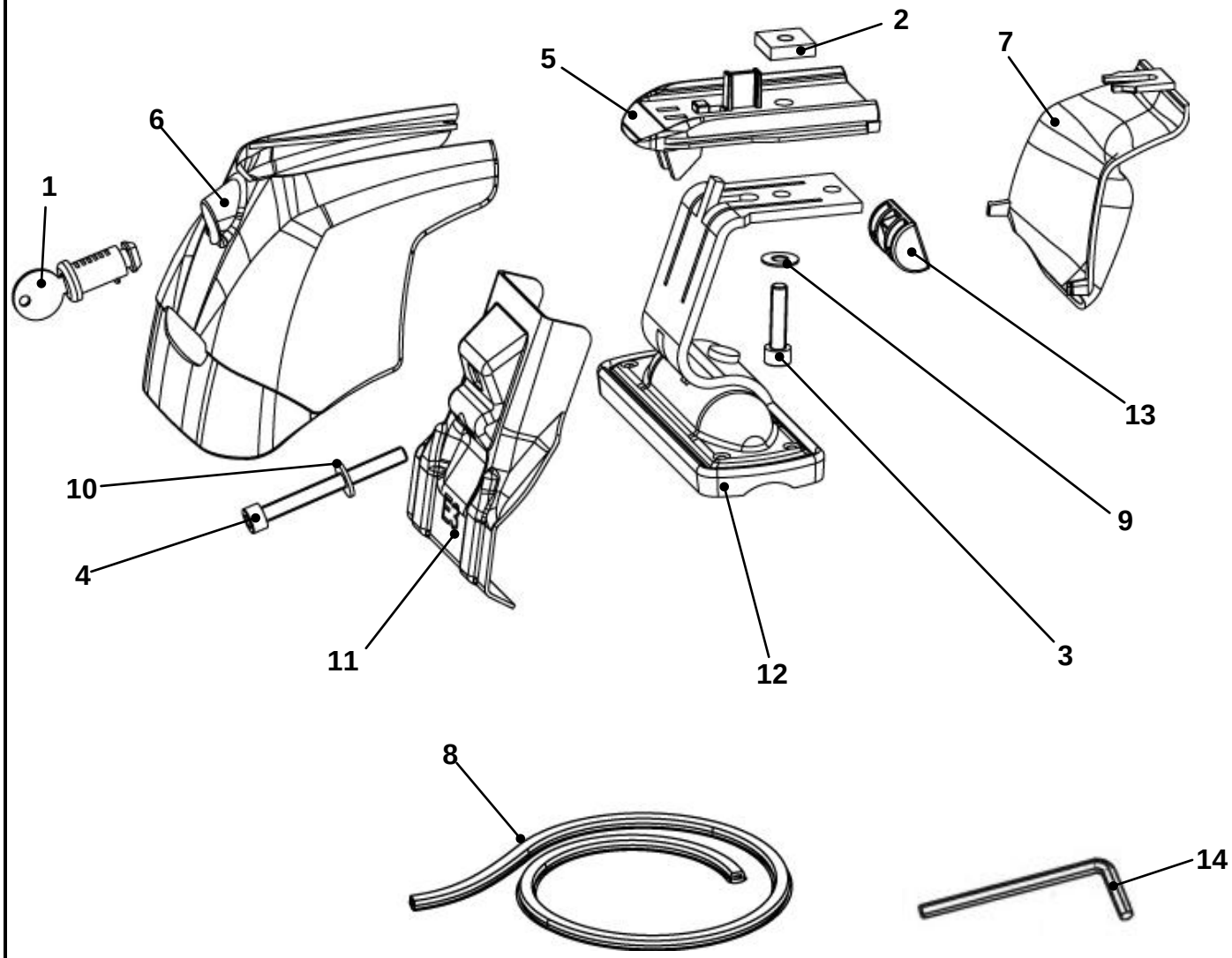

Nomenclature

Repère	Référence	Désignation	Qté
1	001021	Barillet 807R long	4
2	004114	Ecrou Carré 18x18x5 M6	4
3	004250	Vis CHC 6x25/25	4
4	004261	Vis CHC 6x60/60	4
5	010549	Entretoise barre 30x20	4
6	010664	Capot C Atlas neutre	4
7	010711	Boitier intérieur galbé	4
8	011341	Obturateur lumière barre L=720	1
9	017504	Rondelle 14x6,3x0,8 plate	4
10	017508	Rondelle 14x6,2x1,5 Plate	4
11	024426	Contre-patte Supra E3	4
12	034061	Support E3 riveté	4
13	034995	Rotule M6 + écrou monté	4
14	004160	Clé pour vis CHC de 5	1
		Emballages	
	006031	Boite Fix AMC System	1
	006513	Callage Fix Silverline	1
	007389	Avertissement 21 langues	1
	054874	Adhésif affectation AMC Fix N°5006	1
	057461	Notice AMC Fix Roof N°5006	1