Service Technique	Fiche Produit Eclaté	SM / 020 / 1 Décembre 2000
Référence : **245003**	Désignation : **AMC FIX ROOF FOOT N°5003**	Edition : **2** Date : **18/05/09** Rédacteur : **D. BEUNAS**

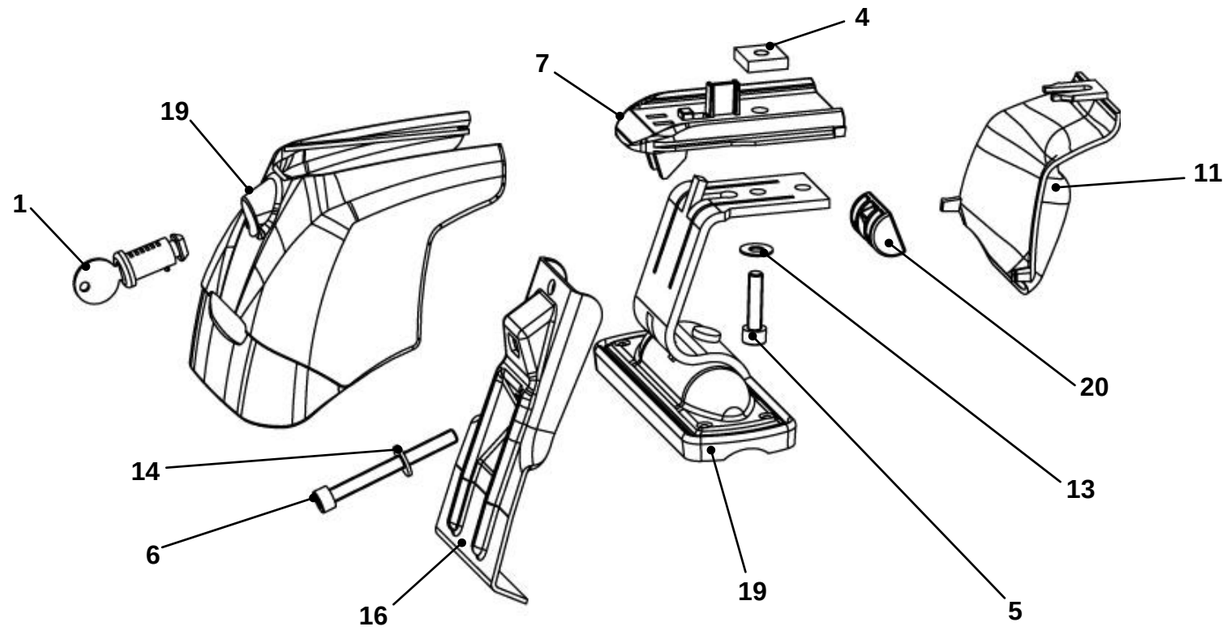

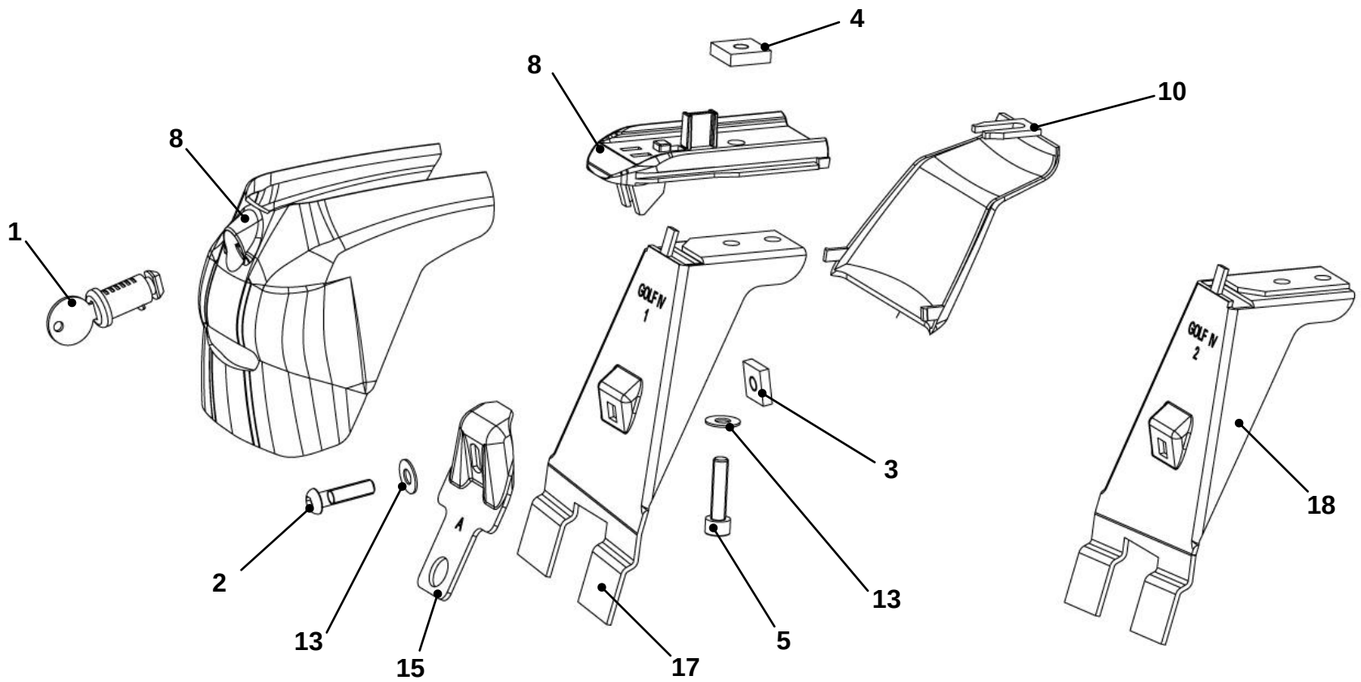

Nomenclature

Repère	Référence	Désignation	Qté
1	001021	Barillet 807R long	4
2	004083	Vis CHC TB 6x25/25	2
3	004099	Ecrou 15x15x4 M6	2
4	004114	Ecrou Carré 18x18x5 M6	4
5	004250	Vis CHC 6x25/25	4
6	004261	Vis CHC 6x60/60	2
7	010549	Entretoise barre 30x20	4
8	010662	Capot A Atlas neutre	2
9	010664	Capot C Atlas neutre	2
10	010709	Boitier intérieur plat	2
11	010711	Boitier intérieur galbé	2
12	011341	Obturateur lumière barre L=720	1
13	017504	Rondelle 14x6,3x0,8 plate	6
14	017508	Rondelle 14x6,2x1,5 Plate	2
15	021617	Contre-patte Supra A	2
16	024506	Contre-patte Supra +15	2
17	024706	Patte Atlas Golf IV 1	1
18	024707	Patte Atlas Golf IV 2	1
19	034061	Support E3 riveté	2
20	034995	Rotule M6 + écrou monté	2
21	004160	Clé pour vis CHC de 5	1

Emballages

006031	Boite Fix AMC System	1
006513	Callage Fix Silverline	1
007389	Avertissement 21 langues	1
054871	Adhésif Affectation AMC Fix N°5003	1
057458	Notice AMC Fix Roof N°5003	1

