Service Technique	Fiche Produit Eclaté	SM / 020 / 1 Décembre 2000
Référence : **245002**	Désignation : **AMC FIX ROOF FOOT N°5002**	Edition : **2** Date : **18/05/09** Rédacteur : **D. BEUNAS**

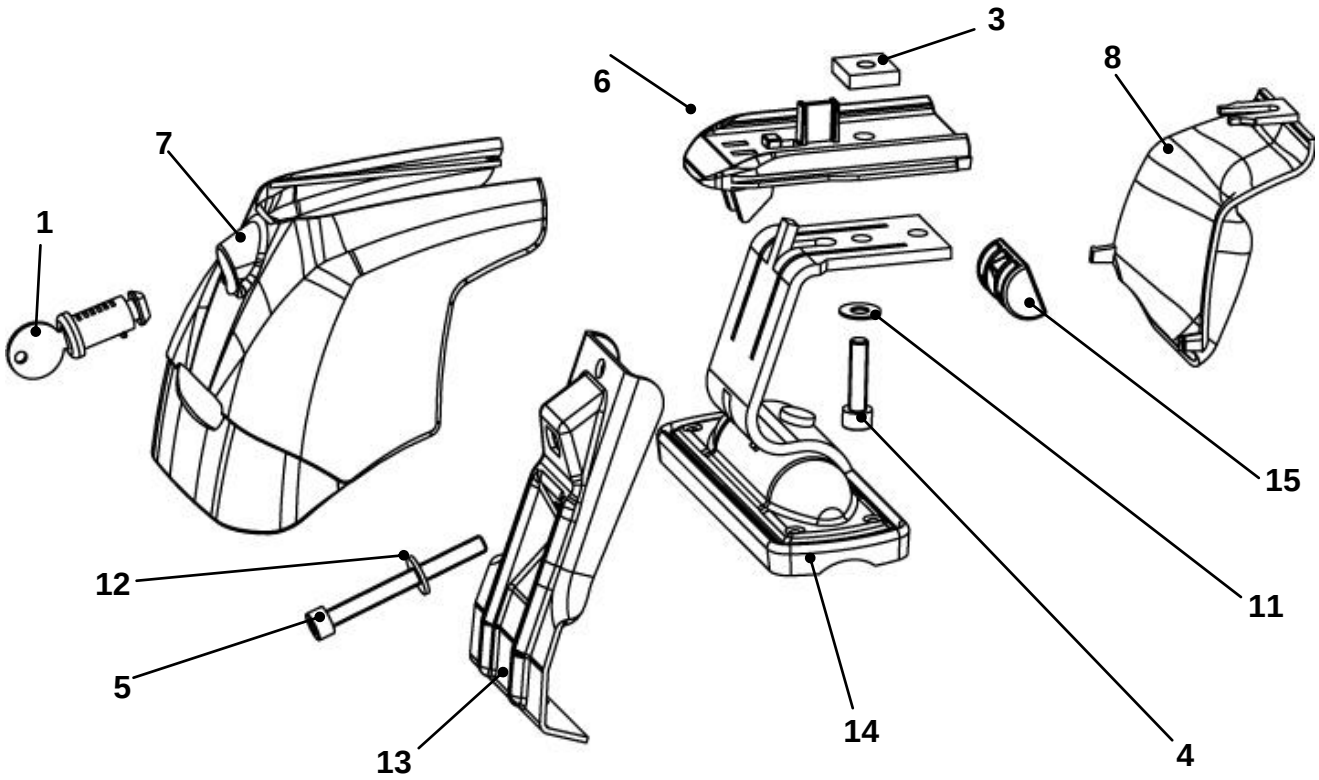

Nomenclature

Repère	Référence	Désignation	Qté
1	001021	Barillet 807R long	4
2	004002	Vis FHC 6x14/14	2
3	004114	Ecrou Carré 18x18x5 M6	4
4	004250	Vis CHC 6x25/25	4
5	004261	Vis CHC 6x60/60	4
6	010549	Entretoise barre 30x20	4
7	010664	Capot C Atlas neutre	4
8	010711	Boitier intérieur galbé	4
9	011338	Obturateur Fix Silverline L=480	4
10	011341	Obturateur lumière barre L=720	1
11	017504	Rondelle 14x6,3x0,8 plate	4
12	017508	Rondelle 14x6,2x1,5 Plate	4
13	024494	Contre-patte Supra +11.	4
14	034061	Support E3 riveté	4
15	034995	Rotule M6 + écrou monté	4
16	004160	Clé pour vis CHC de 5	1

Emballages

006031	Boite Fix AMC System	1
006513	Callage Fix Silverline	1
007389	Avertissement 21 langues	1
054870	Adhésif affectation AMC Fix N°5002	1
057457	Notice AMC Fix Roof N°5002	1