MontBlanc®

Fiche Produit Eclaté

SM / 020 / 1
Décembre 2000

Référence : **241 600**

Désignation : **MB ROOFBAR ACTIVA+ AERO 1250**

Edition : **1**
Date : **10/04/17**
Rédacteur : **R. DELAMAIRE**

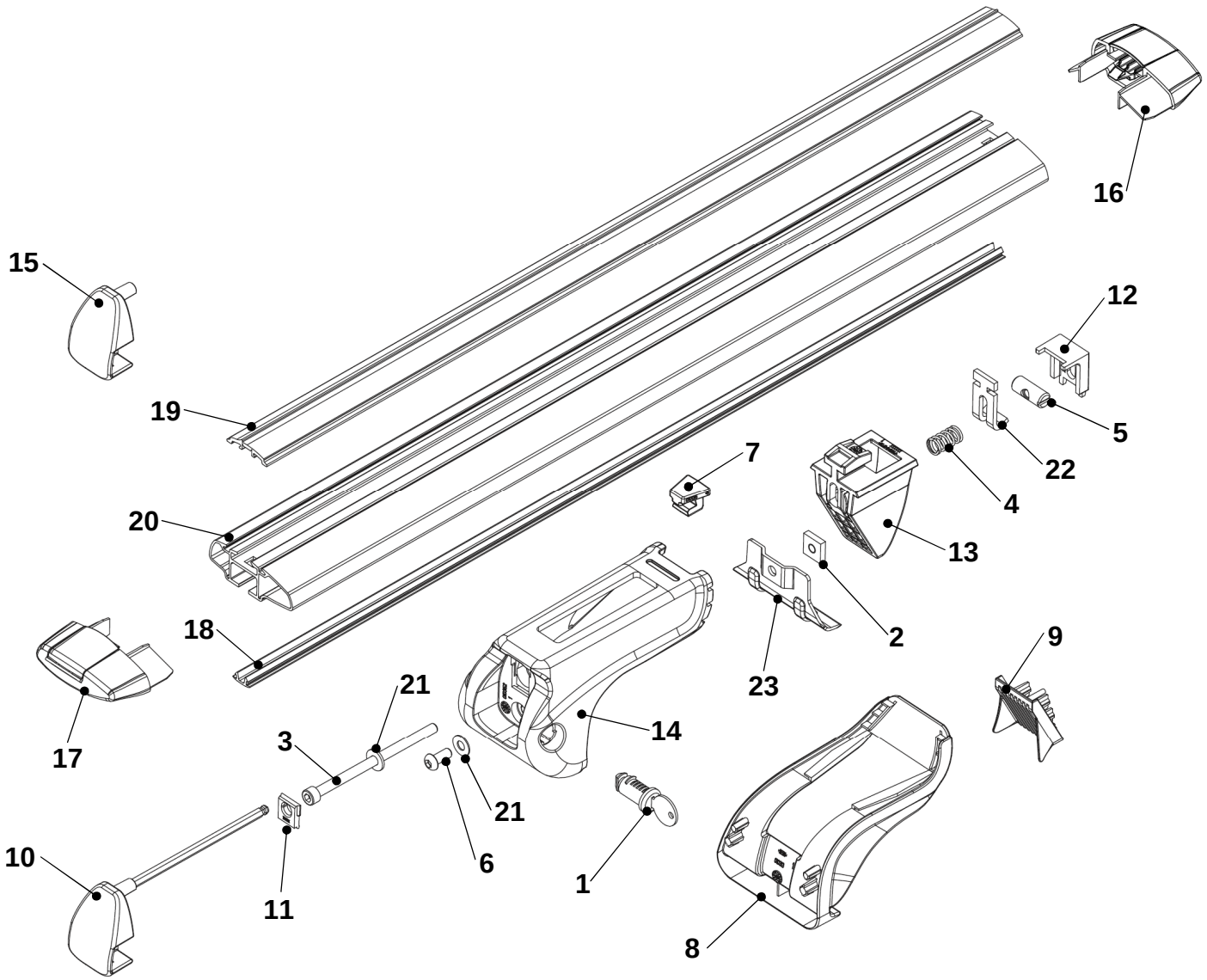

Nomenclature

Repère	Référence	Désignation	Qté
1	001 021	BARILLET 807R LONG(BARILLET T)	4
2	004 099	ECROU 15X15X4 M6	4
3	004 558	VIS CHC M6X100/100	4
4	004 559	RESSORT B1,3 D=11 L=20	4
5	004 561	ECROU CYLINDRIQUE D=10 M6 L=25	4
6	004 680	VIS BHC 6X14 EMP4	4
7	010 135	C MOBILE ACTIVA	4
8	010 313	PATIN PIED R07 PHASE 2	4
9	010 345	PATIN CONTRE PIED R07	4
10	010 346	EMBOUT PIED R07+CLE ALLEN	2
11	010 347	PLAQUETTE RETENUE VIS R07	4
12	010 348	BUTEE ECROU CYLINDRIQUE R07	4
13	010 349	CONTRE-PIED R07	4
14	010 352	PIED R07 PHASE 2	4
15	010 355	EMBOUT PIED R07 SS CLE ALLEN	2
16	010 386	EMBOUT DROIT AEROVA R10	2
17	010 387	EMBOUT GAUCHE AEROVA R10	2
18	011 032	OBTURAT.LUMIERE R09 BAR L=1150	2
19	011 550	PROFIL PVC 96,2 L=1253	2
20	012 477	PROFIL ALUR10 L=1250 GALB+ADH1	2
21	017 508	RONDELLE 14X6,2X1,5 PLATE	8
22	017 558	BRIDE SERRAGE R07 ZN	4
23	023 001	PATTE ACTIVA 1 NOIRE	4

Emballages

006 232	BOITE ACTIVA+ 1250	1
007 389	AVERTISSEMENT BARRES DE TOIT	1
058 249	NOTICE RAILING R10 1250 / 1330	1
064 058	LISTE AFF.RAILING ACTIVA+ / AERO	1
064 068	ADH.MB ROOFBAR AEROVA 1250 ALU	1