MontBlanc®
Service Technique

Fiche Produit Eclaté

SM / 020 / 1
Décembre 2000

Référence :
241 560

Désignation :
MB ROOFBAR AMC AERO 1170 AE46

Edition : **1**
Date : **14/11/17**
Rédacteur : **R. DELAMAIRE**

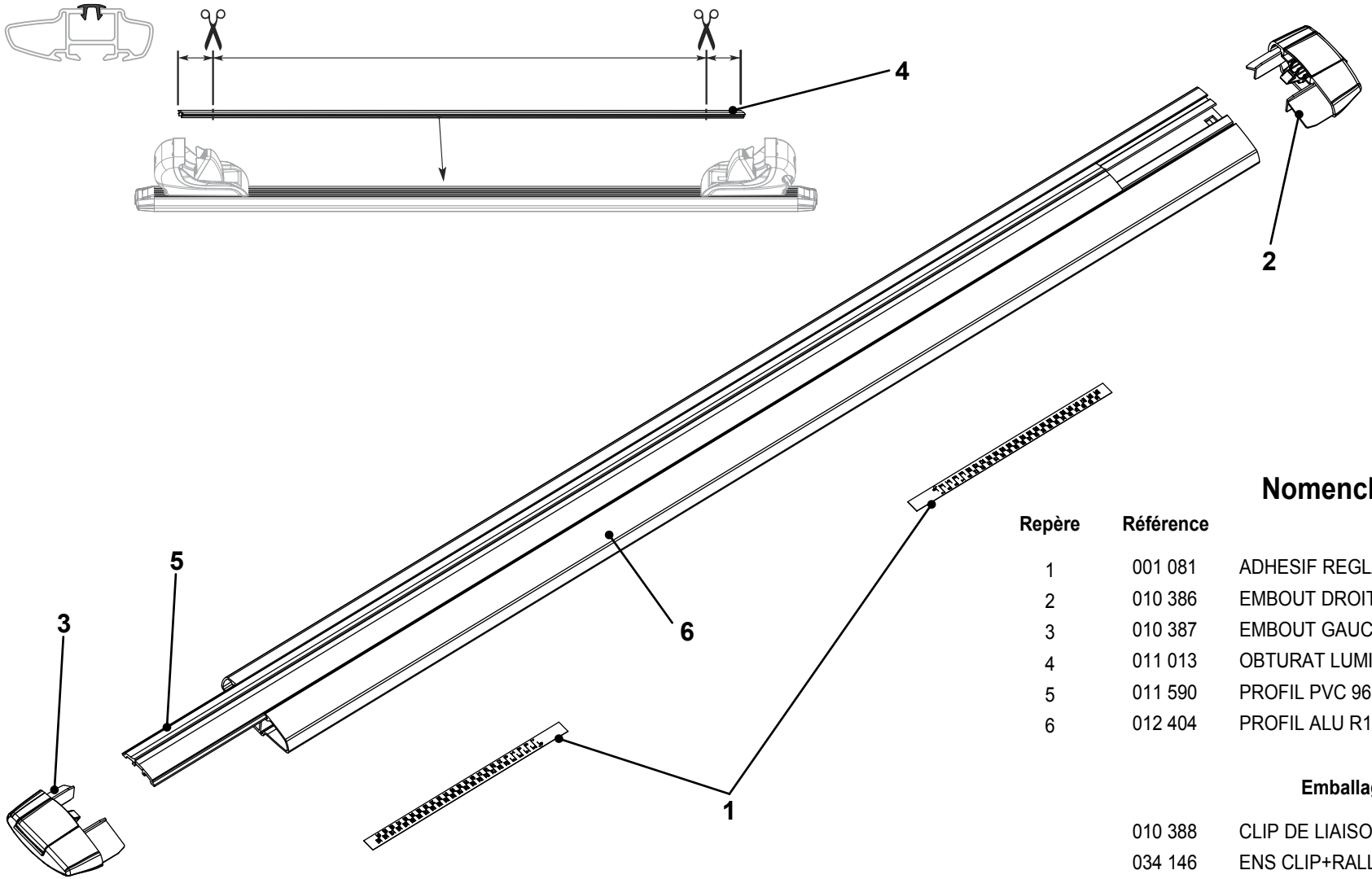

Nomenclature

Repère	Référence	Désignation	Qté
1	001 081	ADHESIF REGLAGE 0-48 ALU	4
2	010 386	EMBOUT DROIT AEROVA R10	2
3	010 387	EMBOUT GAUCHE AEROVA R10	2
4	011 013	OBTURAT LUMIERE R09 BAR L=1070	2
5	011 590	PROFIL PVC 96.2 L= 1173 MM	2
6	012 404	PROFIL ALU R10 L=1170 + ADH1	2

Emballages

010 388	CLIP DE LIAISON ALU AEROVA	1
034 146	ENS CLIP+RALLONGE ALU AEROVA	1
041 261	SLVE MBROOFBAR ALU AEROVA 1170	1
058 251	NOTICE EMBOUT/OBTURATEUR+	1