MontBlanc®
Service Technique

Fiche Produit Eclaté

SM / 020 / 1
Décembre 2000

Référence :
241 480

Désignation :
MB ROOFBAR AMC ALU 1330 A52"+

Edition : **2**
Date : **25/10/17**
Rédacteur : **R. DELAMAIRE**

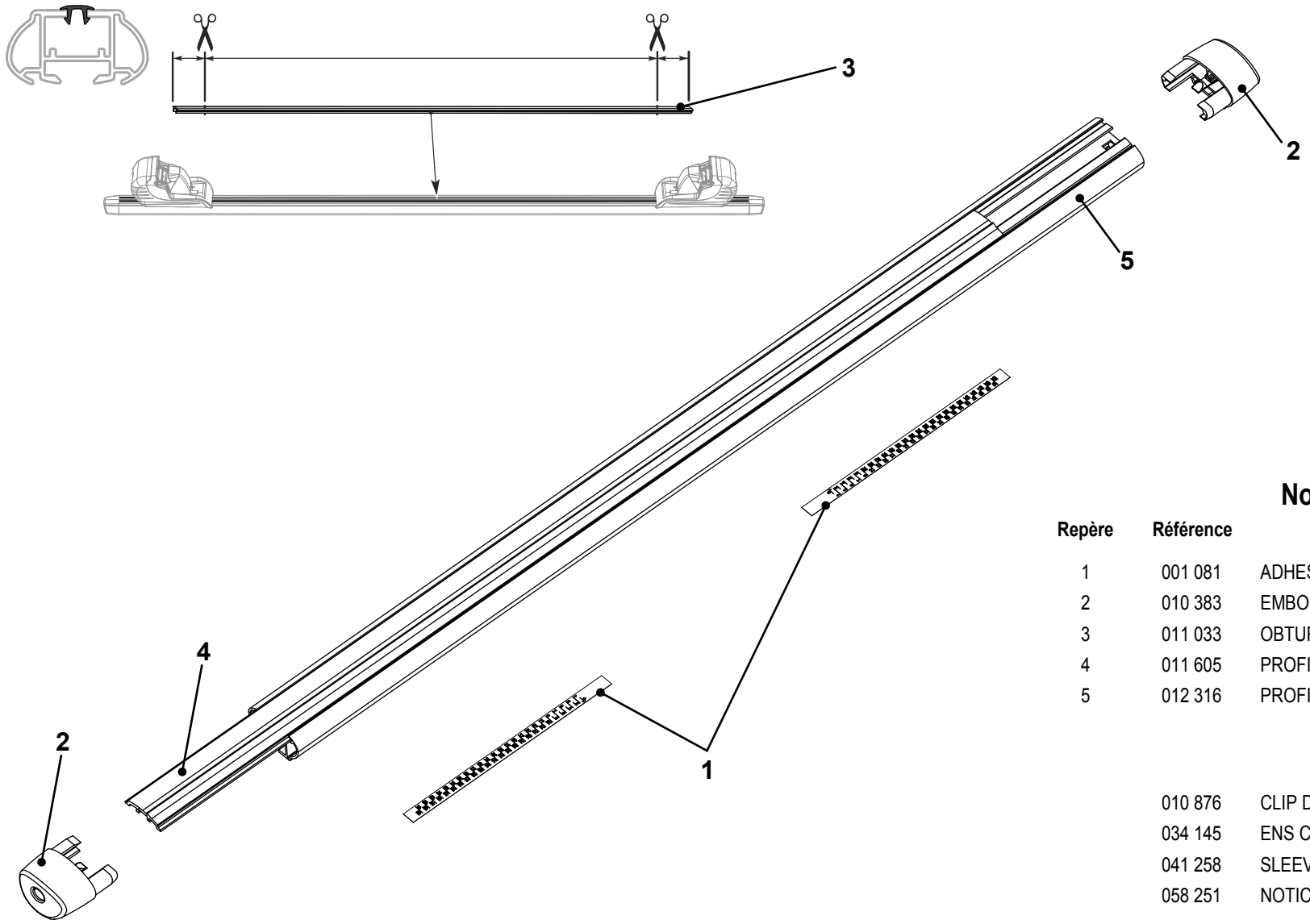

Nomenclature

Repère	Référence	Désignation	Qté
1	001 081	ADHESIF REGLAGE 0-48 ALU	4
2	010 383	EMBOUT PROFILE ALU R09	4
3	011 033	OBTURAT LUMIERE R09 BAR L=1230	2
4	011 605	PROFIL PVC 96,2 L=1333	2
5	012 316	PROFIL ALU R09 L=1330	2

Emballages

010 876	CLIP DE LIAISON ALU CROSSBARS	1
034 145	ENS CLIP+RALLONGE ALU CROSSBAR	1
041 258	SLEEVE MB ROOFBAR AMC+ALU 1330	1
058 251	NOTICE EMBOUT/OBTURATEUR+	1