MontBlanc®
Service Technique

# Fiche Produit Eclaté

SM / 020 / 1
Décembre 2000

Référence :
**241 460**

Désignation :
**MB ROOFBAR AMC ALU 1170 A46"+**

Edition : **2**
Date : **25/10/17**
Rédacteur : **R. DELAMAIRE**

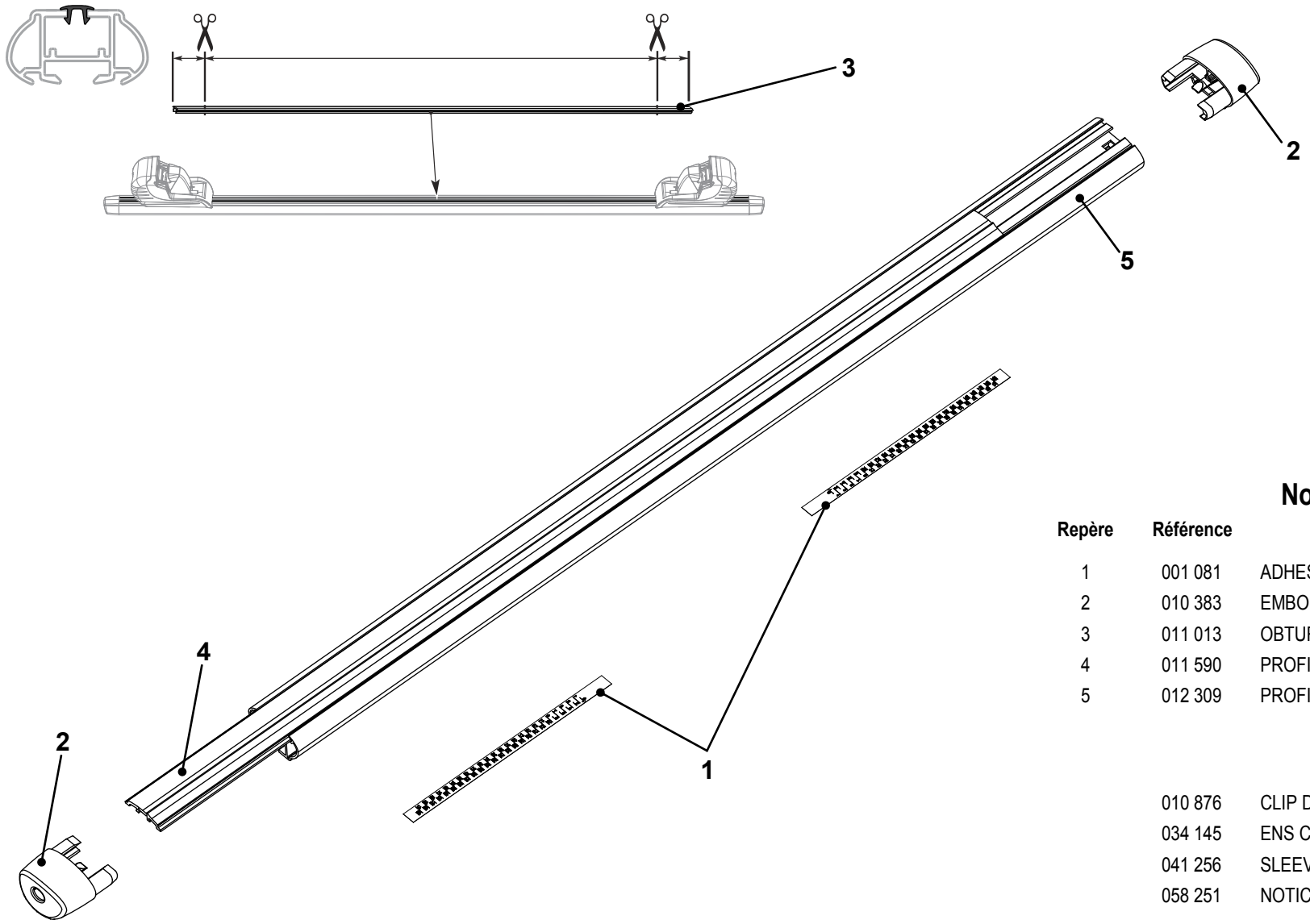


## Nomenclature

| Repère | Référence | Désignation | Qté |
|---|---|---|---|
| 1 | 001 081 | ADHESIF REGLAGE 0-48 ALU | 4 |
| 2 | 010 383 | EMBOUT PROFILE ALU R09 | 4 |
| 3 | 011 013 | OBTURAT LUMIERE R09 BAR L=1070 | 2 |
| 4 | 011 590 | PROFIL PVC 96.2 L= 1173 MM | 2 |
| 5 | 012 309 | PROFIL ALU R09 L=1170 | 2 |

**Emballages**

| | | |
|---|---|---|
| 010 876 | CLIP DE LIAISON ALU CROSSBARS | 1 |
| 034 145 | ENS CLIP+RALLONGE ALU CROSSBAR | 1 |
| 041 256 | SLEEVE MB ROOFBAR AMC+ALU 1170 | 1 |
| 058 251 | NOTICE EMBOUT/OBTURATEUR+ | 1 |