MontBlanc®
Service Technique

Fiche Produit Eclaté

SM / 020 / 1
Décembre 2000

Référence : **234 250**

Désignation : **MB ROOFBAR AMC STEEL 1250 S49"+**

Edition : **1**
Date : **22/06/16**
Rédacteur : **R. DELAMAIRE**

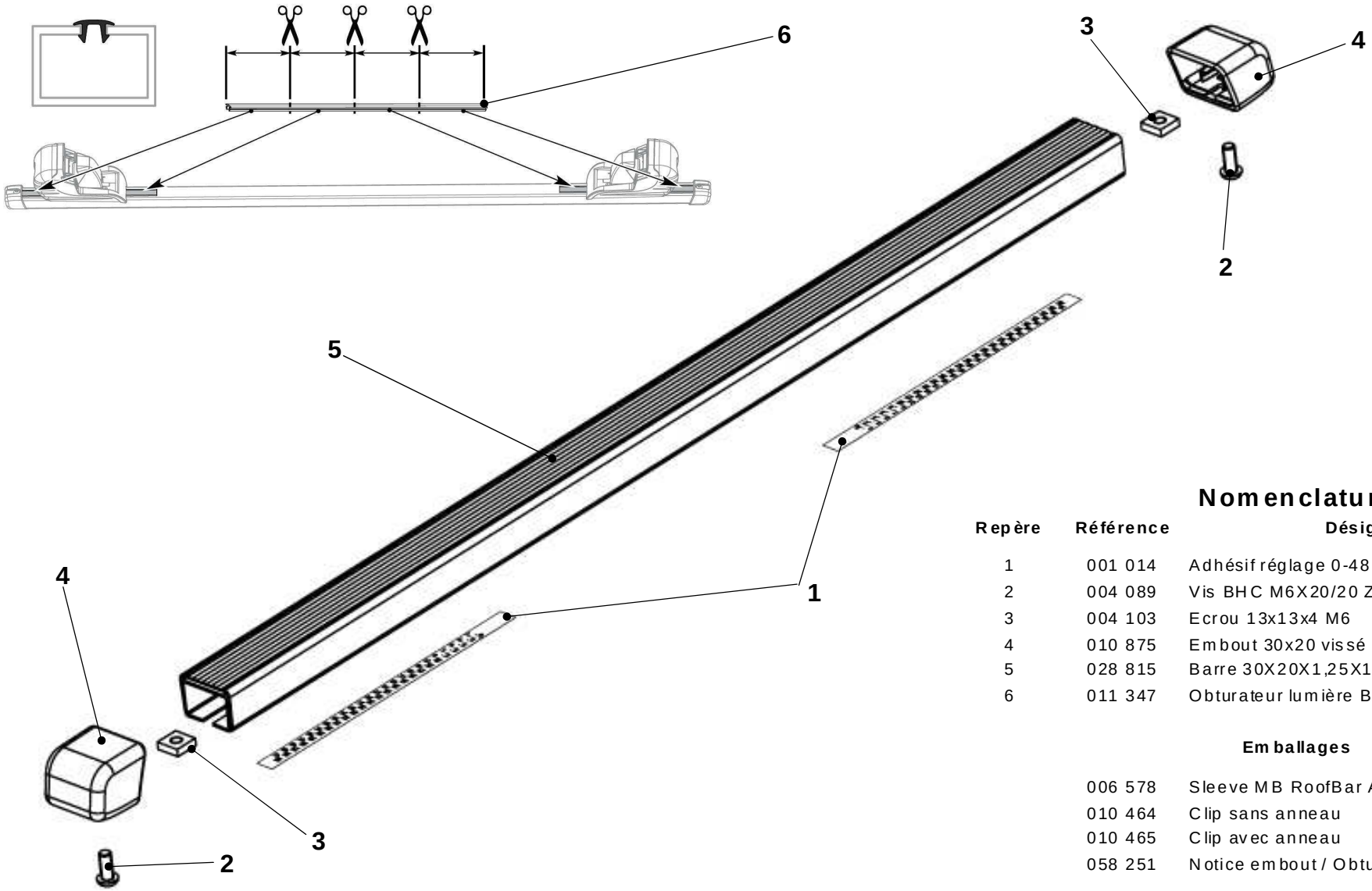

Nomenclature

Repère	Référence	Désignation	Qté
1	001 014	Adhésif réglage 0-48	4
2	004 089	Vis BHC M6X20/20 Zn 10.9	4
3	004 103	Ecrou 13x13x4 M6	4
4	010 875	Embout 30x20 vissé	4
5	028 815	Barre 30X20X1,25X1250+P/GLNLSM	2
6	011 347	Obturateur lumière Bar+L=720mm	1
		Emballages	
	006 578	Sleeve MB RoofBar AMC+Steel 49	1
	010 464	Clip sans anneau	1
	010 465	Clip avec anneau	1
	058 251	Notice embout / Obturateur+	1